Raccordo a innesto a Y, serie CON-RD

R499001622

2025-02-17

Adattatore con cavo





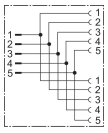

Dati tecnici

Settore	Industria
Tensione di esercizio AC max.	125 V DC
Tensione di esercizio DC, max.	125 V AC
Attacco elettrico 1, tipo	Connettore
Conexión eléctrica 1, grandezza filettatura	M12x1
Attacco elettrico 1, numero poli	a 5 poli
Attacco elettrico 1, codifica	Con codifica A
Uscita del cavo 1	diritto
Uscita del cavo angolare	180°
Attacco elettrico 2, tipo	2x Boccola
Conexión eléctrica 2, grandezza filettatura	M12x1
Conexión eléctrica 2, numero poli	a 5 poli
Attacco elettrico 2, codifica	Con codifica A
Uscita del cavo 2	diritto
Uscita del cavo angolare	180°
Numero di conduttori	5
Lunghezza cavo	0.3 m
adatto alla catena portacavi	adatto alla catena portacavi
Raggio di curvatura min.	50 mm

Raccordo a innesto a Y, serie CON-RD

R499001622

2025-02-17

Certificati	CSA (Canadian Standards Association)
Tipo di protezione	IP66K IP67
Temperatura ambiente min.	-25 °C
Temperatura ambiente max.	80 °C
Corrente, max.	4 A
Sezione del conduttore	0.34 mm²
Cavo-Ø	5 mm
Coppia di serraggio della vite di fissaggio	0.6 Nm
Unità di fornitura	1 Pezzo

Materiale

Materiale corpo	Poliuretano
Materiale guaina cavo	Poliuretano
Codice	R499001622

Informazioni tecniche

Il tipo di protezione indicato è valido esclusivamente allo stato montato e collaudato.

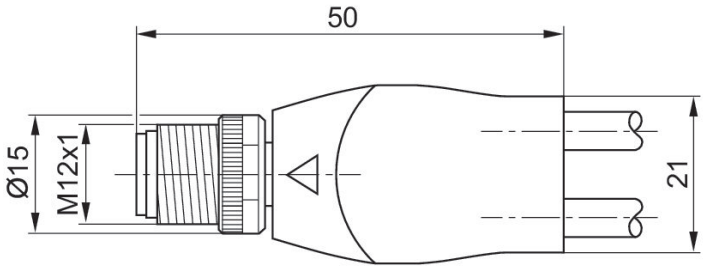

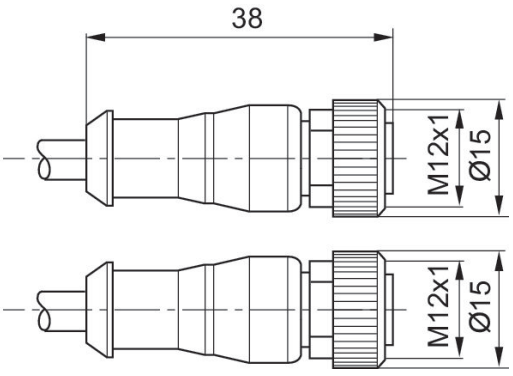

Raccordo a innesto a Y, serie CON-RD

R499001622

2025-02-17

Schema dei poli presa

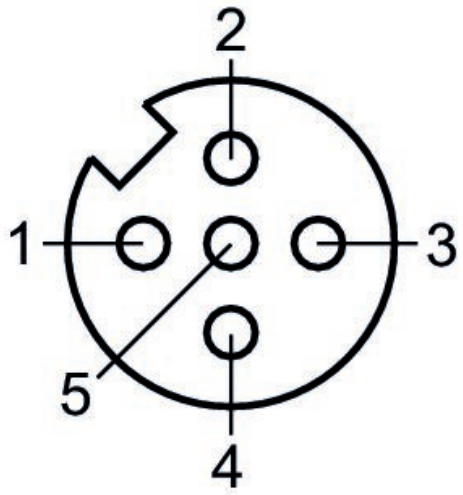

Schema dei poli connettore

