# Cilindro de tirante ISO 15552, Série ITS

**R481628013**



- Um único cilindro da série ITS (ISO 15552) pode mover até 5 toneladas em uma ampla faixa de curso, desde alguns centímetros até 2.700 mm
- Permite a automação simples e econômica de aplicações extremamente intensas.
- Opções com pistão de 160 mm a 320 mm de diâmetro
- O sistema de vedação modular proporciona soluções personalizadas para aplicações específicas que funcionam de forma eficiente, além de reduzir a necessidade de manutenção
- Design otimizado para material
- Conceito de amortecimento otimizado: oportunidade de usar o elemento de amortecimento elástico ou o amortecimento pneumático
- Sensores analógicos de medição de distância estão disponíveis

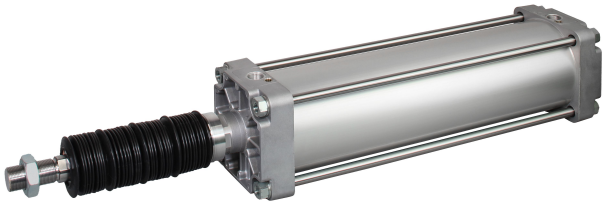

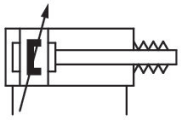

## AVENTICS série ITS Cilindros com tirantes (ISO 15552)

Os cilindros AVENTICS série ITS (ISO 15552) são escolhidos quando é preciso mover com eficiência e sob controle cargas extremamente pesadas com a já conhecida facilidade de operação. Os cilindros da série ITS (ISO 15552) são facilmente configuráveis segundo as necessidades da aplicação.

## Dados técnicos

| | |
|---|---|
| Setor | Indústria |
| Normas | ISO 15552 |
| Ø De pistão | 200 mm |
| Curso | 50 mm |
| Conexões | G 3/4 |
| Princípio de ação | com efeito duplo |
| Amortecimento | Amortecimento pneumático ajustável |
| Pistões magnéticos | Pistão com ímã |
| Exigências ambientais | Padrão industrial |
| Rosca da biela do pistão - tipo | rosca externa |
| Rosca de biela do pistão | M36x2 |
| Haste do pistão | unilateral |
| Características dos cilindros | Fole com dobras |
| Separador | Separador industrial padrão |
| Pressão para definir as forças de pistão | 6,3 bar |
| Força de pistão em retração | 19000 N |

| | |
|---|---|
| Força de pistão em extensão | 19792 N |
| Temperatura ambiente mín. | -20 °C |
| Temperatura ambiente máx. | 80 °C |
| Pressão de operação mín. | 2 bar |
| Pressão de operação máx | 10 bar |
| Velocidade máx. | 0.6 m/s |
| Comprimento de amortecimento | 46 mm |
| Energia de amortecimento | 170 J |
| Peso 0 mm curso | 16.16 kg |
| Peso +10 mm curso | 0.21 kg |
| Curso máx. | 1000 mm |
| Fluido | Ar comprimido |
| Temperatura mín. do#fluido. | -20 °C |
| Temperatura máx. do#fluido. | 80 °C |
| Tamanho máx. da partícula | 50 µm |
| Teor de óleo do ar comprimido min. | 0 mg/m³ |
| Teor de óleo do ar comprimido máx. | 5 mg/m³ |
| Braçadeira para sensor de campo magnético necessária | Braçadeira para sensor de campo magnético necessária |

## Material

| | |
|---|---|
| Haste do pistão | Aço inoxidável |
| Material separador | Borracha de acrilonitrila butadieno |
| Material tirante | Aço inoxidável |
| Material de vedações | Borracha de acrilonitrila butadieno |
| Material da tampa frontal | alumínio fundido sob pressão |
| Tubo de cilindro | Alumínio |
| Tampa final | alumínio fundido sob pressão |
| Porca para biela de pistão | Aço, cromado |
| Fole | Borracha de carboxylonitrila |
| N° de material | R481628013 |

## Informações técnicas

O ponto de condensação de pressão deve ser pelo menos 15 °C abaixo da temperatura ambiente e do fluido e um máximo de 3 °C .

O teor de óleo do ar comprimido deve permanecer constante durante toda a vida útil.

Por favor, use exclusivamente óleos autorizados pela AVENTICS. Para mais informações consulte o documento "Informações técnicas" (disponíveis no https://www.emerson.com/en-us/support).

## Dimensões

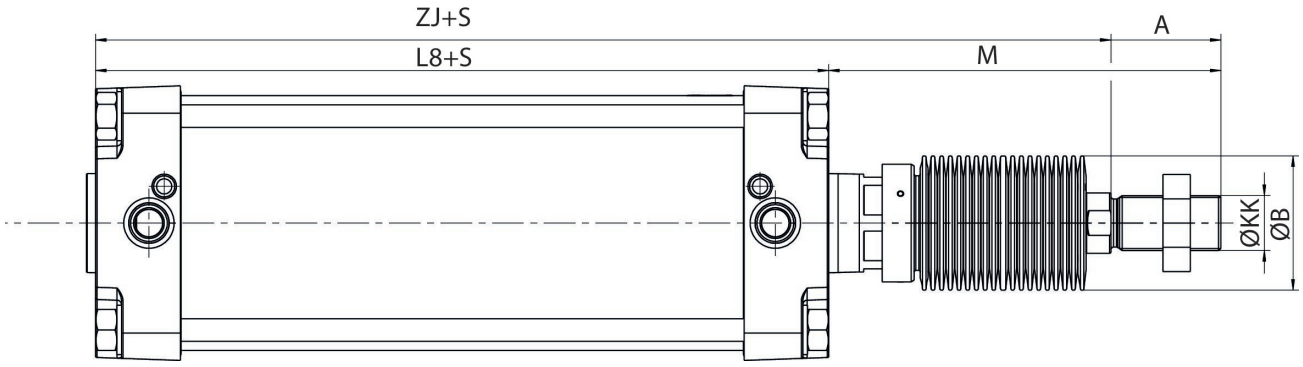


## Medidas que dependem da elevação

| Dimensões | M | M | M | M | M | ZJ | ZJ | ZJ | ZJ | ZJ |
|---|---|---|---|---|---|---|---|---|---|---|
| Ø De pistão | S=0-250 | S=251-500 | S=501-600 | S=601-750 | S=751-1000 | S=0-250 | S=251-500 | S=501-600 | S=601-750 | S=751-1000 |
| 160 | 222 | 266 | 311 | 321 | 386 | 330 | 374 | 419 | 429 | 494 |
| 200 | 237.5 | 281.5 | 326.5 | 336.5 | 401.5 | 346 | 390 | 435 | 445 | 510 |

| Dimensões | ZM | ZM | ZM | ZM | ZM |
|---|---|---|---|---|---|
| Ø De pistão | S=0-250 | S=251-500 | S=501-600 | S=601-750 | S=751-1000 |
| 160 | 480 | 568 | 658 | 678 | 808 |
| 200 | 511 | 599 | 689 | 709 | 839 |

S = curso

## Dimensões

| Ø De pistão | A | Ø B | KK | L8 |
|---|---|---|---|---|
| 160 | 72 | 88 | M36x2 | 180 |
| 200 | 72 | 88 | M36x2 | 180 |

## Peso [kg]

| Ø De pistão | Curso | Peso 0 mm curso | Peso +10 mm curso |
|---|---|---|---|
| 160 | 0-125 | 12.89 | 0.21 |
| 160 | 126-250 | 13.10 | 0.21 |
| 160 | 251-500 | 20.41 | 0.21 |
| 160 | 501-600 | 27.84 | 0.21 |
| 160 | 601-750 | 31.04 | 0.21 |
| 160 | 751-1000 | 40.89 | 0.21 |
| 200 | 0-125 | 16.16 | 0.21 |
| 200 | 126-250 | 16.43 | 0.21 |
| 200 | 251-500 | 25.67 | 0.21 |
| 200 | 501-600 | 34.98 | 0.21 |
| 200 | 601-750 | 38.99 | 0.21 |

## Diagrama de amortecimento

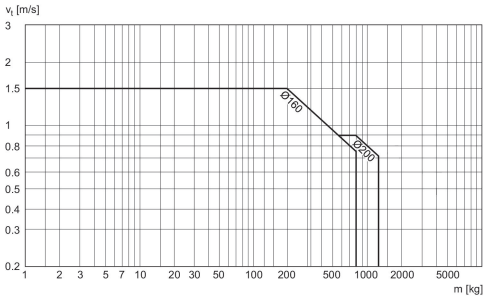
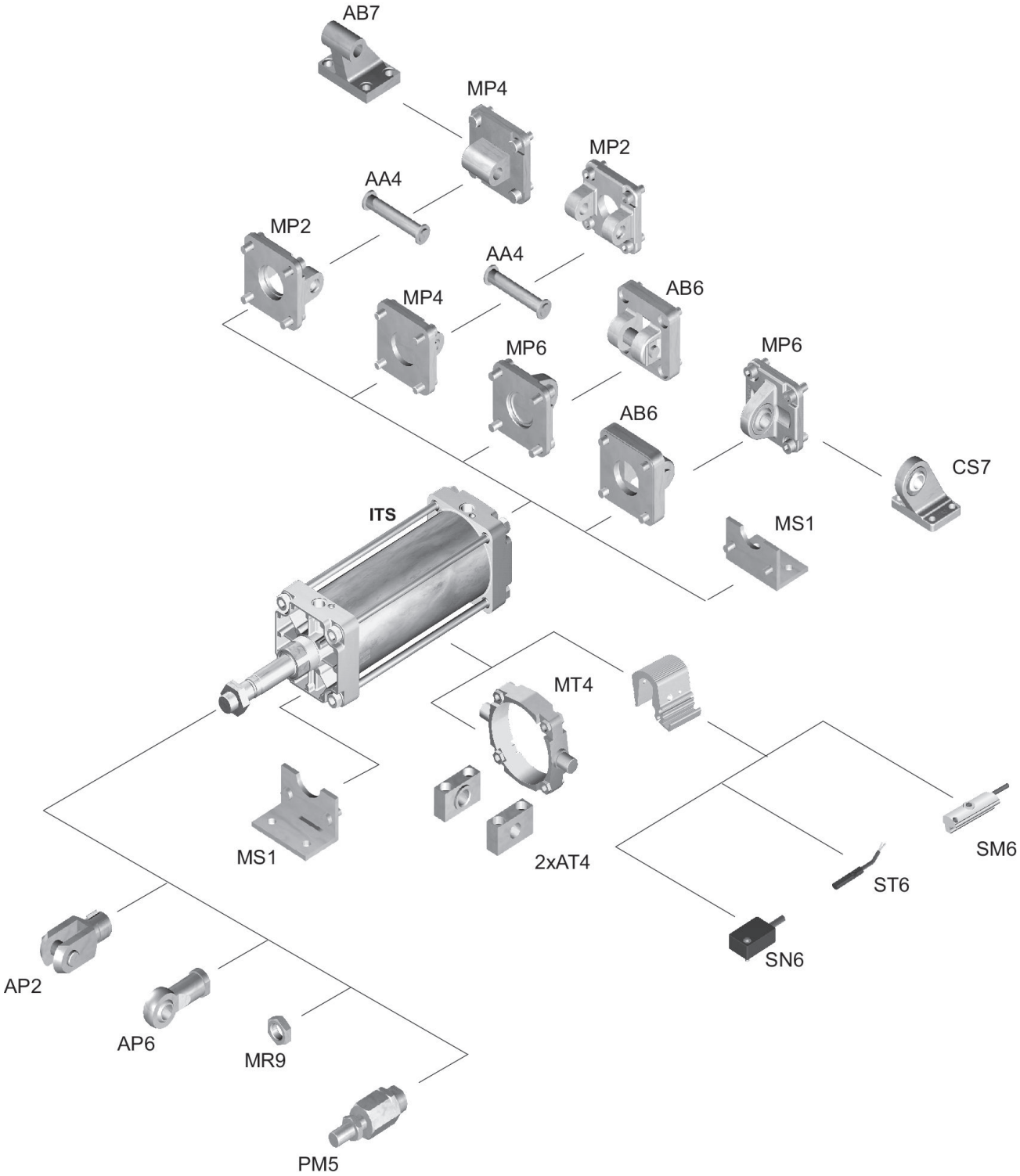
## Visão geral de acessórios