# Cilindro de tirante ISO 15552, Série ITS

**R480627385**



- Um único cilindro da série ITS (ISO 15552) pode mover até 5 toneladas em uma ampla faixa de curso, desde alguns centímetros até 2.700 mm
- Permite a automação simples e econômica de aplicações extremamente intensas.
- Opções com pistão de 160 mm a 320 mm de diâmetro
- O sistema de vedação modular proporciona soluções personalizadas para aplicações específicas que funcionam de forma eficiente, além de reduzir a necessidade de manutenção
- Design otimizado para material
- Conceito de amortecimento otimizado: oportunidade de usar o elemento de amortecimento elástico ou o amortecimento pneumático
- Sensores analógicos de medição de distância estão disponíveis

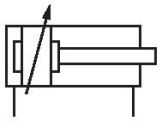

## AVENTICS série ITS Cilindros com tirantes (ISO 15552)

Os cilindros AVENTICS série ITS (ISO 15552) são escolhidos quando é preciso mover com eficiência e sob controle cargas extremamente pesadas com a já conhecida facilidade de operação. Os cilindros da série ITS (ISO 15552) são facilmente configuráveis segundo as necessidades da aplicação.

## Dados técnicos

| | |
|---|---|
| Setor | Indústria |
| Normas | ISO 15552 |
| Ø De pistão | 200 mm |
| Curso | 200 mm |
| Conexões | G 3/4 |
| Princípio de ação | com efeito duplo |
| Amortecimento | Amortecimento pneumático ajustável |
| Pistões magnéticos | Pistão sem ímã |
| Exigências ambientais | Padrão industrial<br>Resistente ao calor |
| Rosca da biela do pistão - tipo | rosca externa |
| Rosca de biela do pistão | M36x2 |
| Haste do pistão | unilateral |
| Separador | Separador resistente ao calor |
| Pressão para definir as forças de pistão | 6,3 bar |
| Força de pistão em retração | 19000 N |

| | |
|---|---|
| Força de pistão em extensão | 19792 N |
| Temperatura ambiente mín. | -10 °C |
| Temperatura ambiente máx. | 150 °C |
| Pressão de operação mín. | 2 bar |
| Pressão de operação máx | 10 bar |
| Comprimento de amortecimento | 46 mm |
| Energia de amortecimento | 170 J |
| Peso 0 mm curso | 15.67 kg |
| Peso +10 mm curso | 0.21 kg |
| Curso máx. | 2700 mm |
| Fluido | Ar comprimido |
| Temperatura mín. do#fluido. | -10 °C |
| Temperatura máx. do#fluido. | 150 °C |
| Tamanho máx. da partícula | 50 µm |
| Teor de óleo do ar comprimido min. | 0 mg/m³ |
| Teor de óleo do ar comprimido máx. | 5 mg/m³ |

## Material

| | |
|---|---|
| Haste do pistão | Aço inoxidável |
| Material separador | Borracha fluorada |
| Material tirante | Aço inoxidável |
| Material de vedações | Borracha fluorada |
| Material da tampa frontal | alumínio fundido sob pressão |
| Tubo de cilindro | Alumínio |
| Tampa final | alumínio fundido sob pressão |
| Porca para biela de pistão | Aço, cromado |
| N° de material | R480627385 |

## Informações técnicas

O ponto de condensação de pressão deve ser pelo menos 15 °C abaixo da temperatura ambiente e do fluido e um máximo de 3 °C .

O teor de óleo do ar comprimido deve permanecer constante durante toda a vida útil.

Por favor, use exclusivamente óleos autorizados pela AVENTICS. Para mais informações consulte o documento "Informações técnicas" (disponíveis no https://www.emerson.com/en-us/support).

## Vista geral

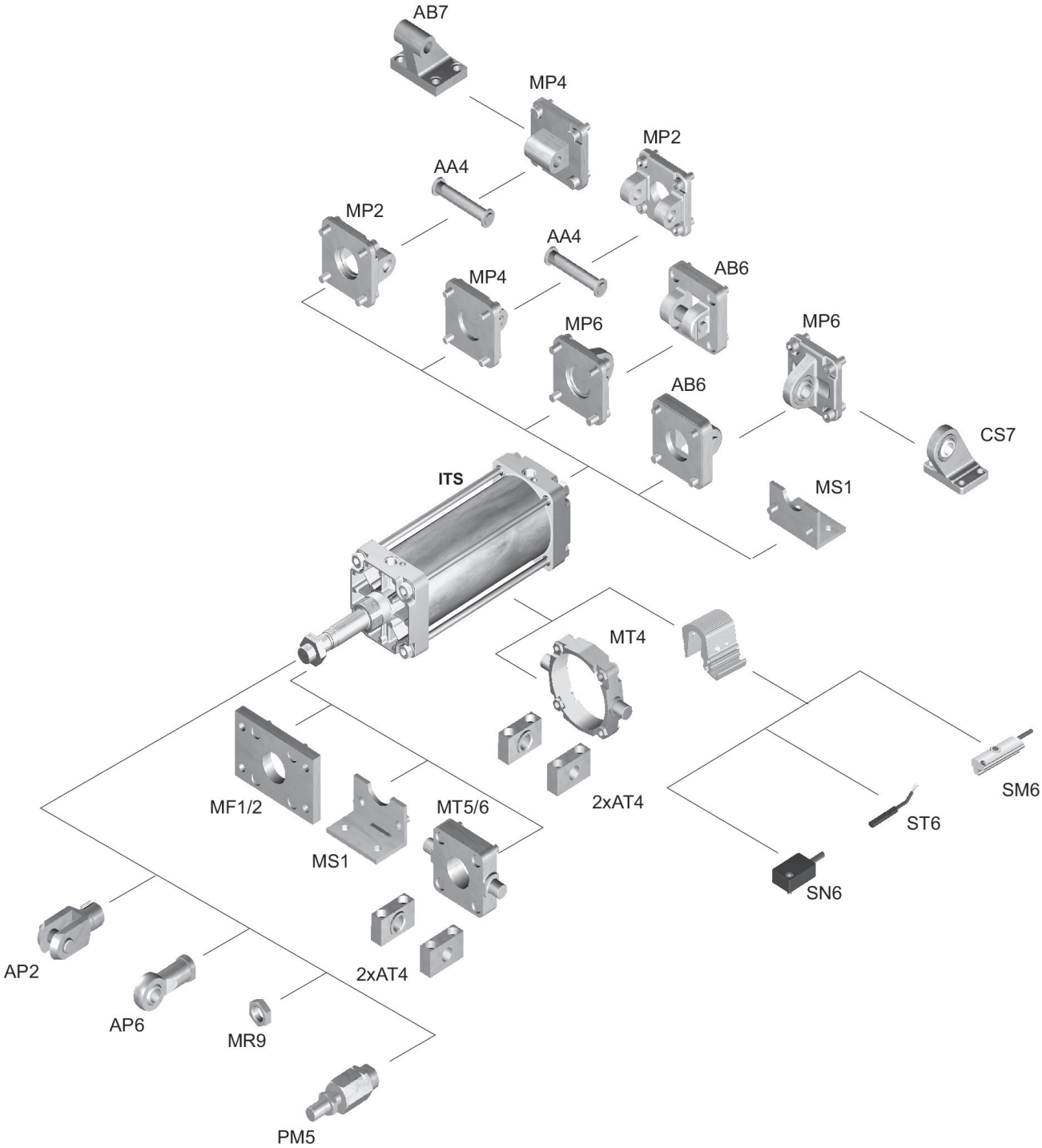


NOTA: Este desenho com uma vista geral serve como orientação para os locais onde os diferentes acessórios podem ser fixados no cilindro. A ilustração foi simplificada para este fim. Por isso, não devem ser tiradas conclusões quanto às verdadeiras medidas e dimensões das peças.

## Dimensões

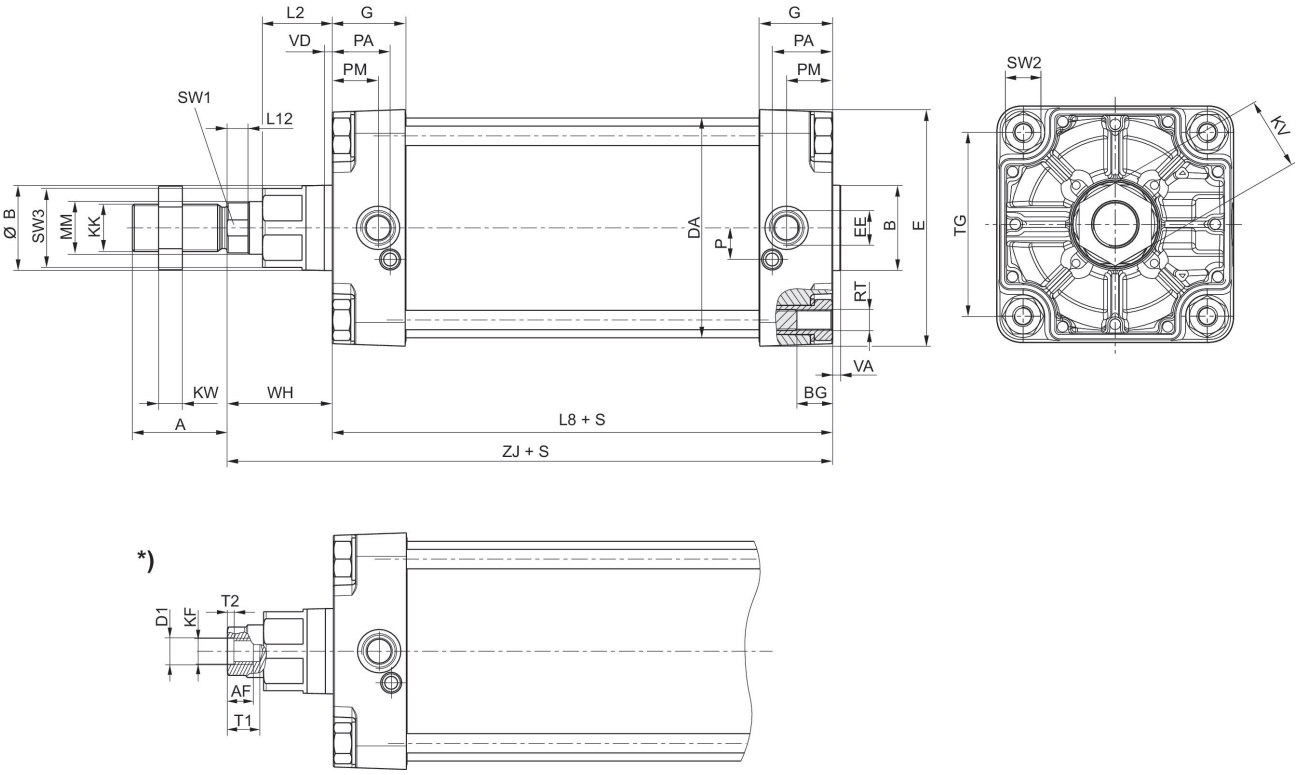


S = curso
*) Para cilindro com opção de haste do pistão rosca interna

| Ø De pistão | A | B | ØB | BG | DA | E | EE | G | KK | KV |
|---|---|---|---|---|---|---|---|---|---|---|
| 160 | 72 | 65 | 65 | 24 | 167 | 180 | G 3/4 | 56 | M36x2 | 55 |
| 200 | 72 | 75 | 75 | 24 | 210 | 220 | G 3/4 | 54 | M36x2 | 55 |
| 250 | 84 | 90 | 90 | 25 | 262 | 280 | G 1 | 59.5 | M42x2 | 65 |
| 320 | 96 | 110 | 110 | 28 | 336 | 350 | G 1 | 61.5 | M48x2 | 75 |

| Ø De pistão | KW | L2 | L8 | L12 | MM | P | PA | PM | RT | SW1 |
|---|---|---|---|---|---|---|---|---|---|---|
| 160 | 18 | 53 | 180 | 16 | 40 | 24 | 45 | 35 | M16 | 36 |
| 200 | 18 | 56 | 180 | 16 | 40 | 22.5 | 42 | 30 | M16 | 36 |
| 250 | 21 | 67 | 200 | 20 | 50 | 29 | 46 | 32.8 | M20 | 46 |
| 320 | 24 | 76 | 220 | 23.25 | 63 | 30 | 48 | 37 | M24 | 55 |

| Ø De pistão | SW2 | SW3 | TG | VA | VD | WH | ZJ |
|---|---|---|---|---|---|---|---|
| 160 | 27 | 60 | 140 | 6 | 6 | 80 | 260 |
| 200 | 27 | 60 | 175 | 6 | 6 | 95 | 275 |
| 250 | 41 | 80 | 220 | 10 | 31 | 105 | 305.3 |
| 320 | 50 | 95 | 270 | 10 | 34 | 120 | 340.5 |

## Diagrama de amortecimento

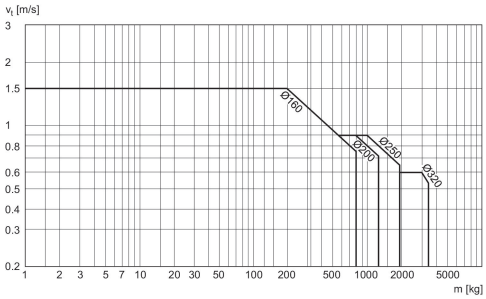


v = velocidade de pistão [m/s] m = massa amortecível [kg]