Válvula distribuidora 3/2, accionada neumáticamente, Serie NL2-SOV

R474001577

Serie NL2

Las unidades de mantenimiento AVENTICS serie NL son adecuadas para cualquier área: como componentes individuales o como unidades de mantenimiento montadas, para preparación de aire comprimido de forma centralizada o descentralizada, en variantes compactas o potentes, para su uso a altas o a bajas temperaturas. Esta línea ofrece tecnología de preparación de aire comprimido completa y personalizable. Incluye la opción de poder combinar cada componente de la serie con el fin de alcanzar la función deseada, lo que permite ajustar los componentes de forma precisa a la medida de cada aplicación.



Datos técnicos

Sector	Industria
Accionamiento	neumático
Componentes	Válvula distribuidora 3/2
Caudal nominal Qn	1100 l/min
Presión de funcionamiento mín.	0 bar
Presión de funcionamiento máx.	16 bar
Tipo de conexión	Conexión tubo
Principio de obturación	hermetizante suave
Tipo	válvula de asiento
bloqueable	bloqueable
Presión de pilotaje mín.	3.5 bar
Presión de pilotaje máx.	16 bar
Temperatura ambiente mín.	-10 °C
Temperatura ambiente máx.	60 °C
Fluido	Aire comprimido Gases neutros
Tamaño de partículas máx.	5 µm
conexión de aire comprimido escape	G 1/4
Caudal nominal Qn 1 a la 2	1100 l/min
Caudal nominal Qn 2 a la 3	450 l/min

Válvula distribuidora 3/2, accionada neumáticamente, Serie NL2-SOV

R474001577

~~Peso~~	~~0.4 kg~~

Material

Material carcasa	Zinc fundido a presión
Material juntas	Caucho de acrilnitrilo butadieno
Material de la tapa frontal	Acrilonitrilo butadieno estireno
N° de material	R474001577

Información técnica

El punto de condensación de presión se debe situar como mínimo 15 °C por debajo de la temperatura ambiental y del medio, y debe ser como máx. de 3 °C .

Caudal nominal Qn con presión secundaria p2 = 6 bar y Δp = 1 bar

El cambio de la dirección de flujo (desde la alimentación de aire a la izquierda a la alimentación de aire a la derecha) se realiza girando la posición de montaje 180° en el eje vertical. Encontrará más detalles en las instrucciones de servicio.

Dimensiones

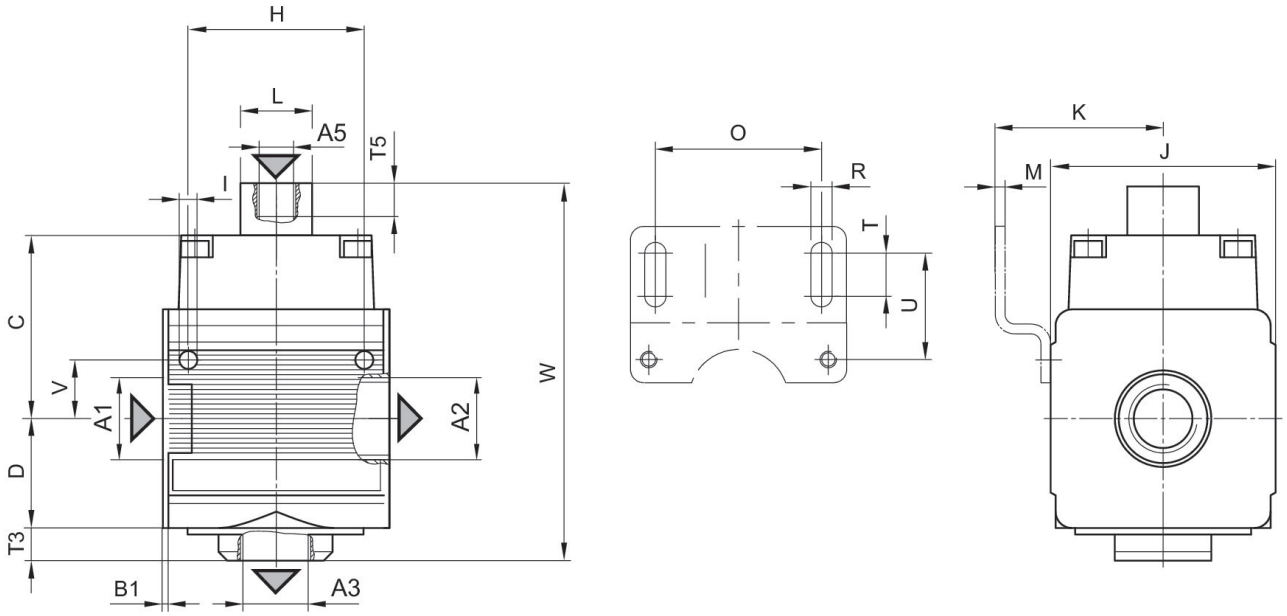

A1 = entrada
A2 = salida
A3 = conexión de aire de escape
A5 = Conexión de presión de pilotaje

Válvula distribuidora 3/2, accionada neumáticamente, Serie NL2-SOV

R474001577

Dimensiones en mm

N° de material	A1	A2	A3	A5	B1	C	D	F	H
R474001577	G 1/4	G 1/4	G 1/4	G 1/8	1.5	44	26	10	36

N° de material	I	J	K	M	O	R	T	T5	U
R474001577	4.4	47	43.5	3	38	5.4	8	13	27.5

N° de material	V	W
R474001577	12.3	96

Característica de caudal, p2 = 0,05 - 7 bar

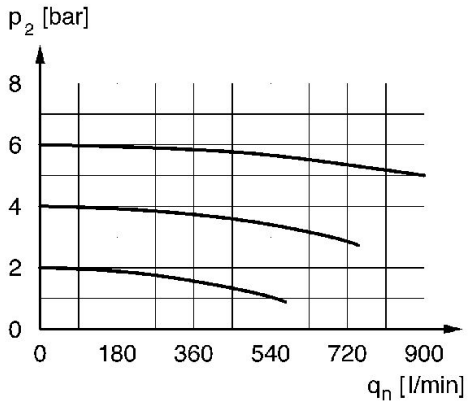

p2 = Presión secundaria
qn = Caudal nominal