Valvola 3/2, a comando pneumatico, Serie NL2-SOV

R474001577

Serie NL2

I gruppi di trattamento aria AVENTICS Serie NL sono adatti a qualsiasi area: come componenti singoli o come gruppi assemblati, per il trattamento dell'aria compressa centralizzato o decentrato, in versioni compatte o più potenti, da utilizzare a temperature basse o elevate. Questa linea offre una tecnologia di trattamento dell'aria compressa completa e personalizzabile. Comprende un'opzione per combinare ciascun componente della Serie in modo da ottenere la funzione desiderata, rendendo possibile la regolazione precisa dei componenti in base ai requisiti dell'applicazione.



Dati tecnici

Settore	Industria
Azionamento	pneumatico
Componenti	Valvola 3/2
Portata nominale Qn	1100 l/min
Pressione di esercizio min.	0 bar
Pressione di esercizio max	16 bar
Tipo di raccordo	raccordo a compressione
Principio di tenuta	con chiusura non a tenuta
Tipo	valvola a magnete
montabile in batteria	montabile in batteria
pressione di pilotaggio min.	3.5 bar
Pressione di pilotaggio max.	16 bar
Temperatura ambiente min.	-10 °C
Temperatura ambiente max.	60 °C
Fluido	Aria compressa Gas neutri
Dimensione max. particella	5 µm
scarico raccordo aria compressa	G 1/4
Portata nominale Qn 1 a 2	1100 l/min
Portata nominale Qn 2 a 3	450 l/min

Valvola 3/2, a comando pneumatico, Serie NL2-SOV

R474001577

~~Peso~~	~~0.4 kg~~

Materiale

Materiale corpo	Pressofuso di zinco
Materiale guarnizioni	Gomma acrilonitrile-butadiene
Materiale coperchio anteriore	Plastica acrilonitrile-butadiene-stirene
Codice	R474001577

Informazioni tecniche

Il punto di rugiada in pressione deve essere inferiore alla temperatura ambiente e a quella del fluido di almeno 15 °C e non superare il valore di 3 °C .

Portata nominale Qn con pressione secondaria p2 = 6 bar e Δp = 1 bar

Modifica direzione di flusso (da alimentazione aria sinistra a alimentazione aria destra) avviene mediante un montaggio ruotato di 180° sull'asse verticale. Per maggiori dettagli consultare le istruzioni per l'uso.

Dimensioni

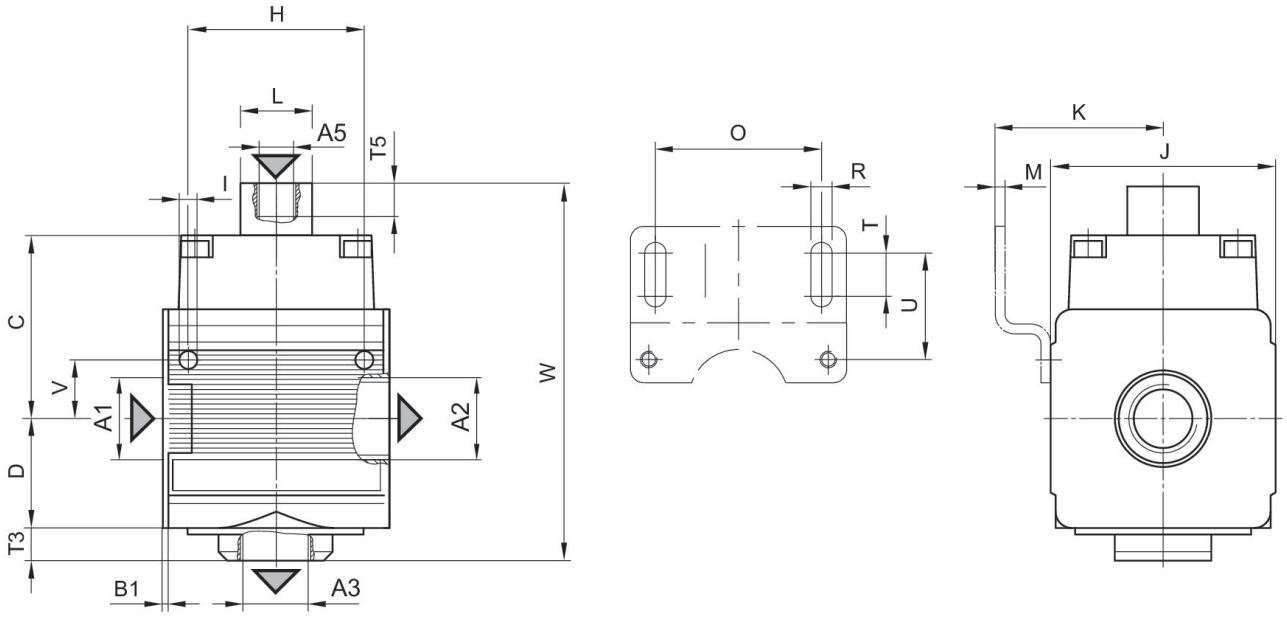

A1 = ingresso
A2 = uscita
A3 = attacco di scarico
A5 = Attacco pressione di pilotaggio

Valvola 3/2, a comando pneumatico, Serie NL2-SOV

R474001577

Dimensioni in mm

Codice	A1	A2	A3	A5	B1	C	D	F	H
R474001577	G 1/4	G 1/4	G 1/4	G 1/8	1.5	44	26	10	36

Codice	I	J	K	M	O	R	T	T5	U
R474001577	4.4	47	43.5	3	38	5.4	8	13	27.5

Codice	V	W
R474001577	12.3	96

Caratteristica della portata, p2 = 0,05 - 7 bar

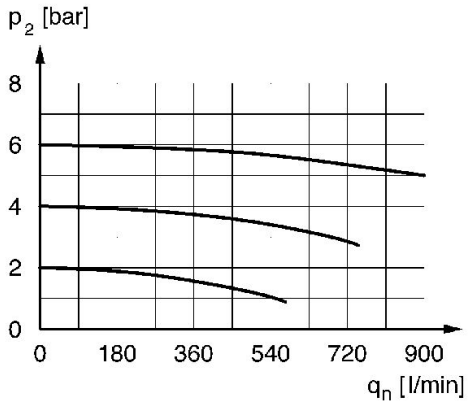

p2 = Pressione secondaria
qn = Portata nominale