3/2-Wegeventil, pneumatisch betätigt, Serie NL2-SOV

R474001577

Allgemeine Serieninformationen
Serie NL2

- Die Wartungseinheiten der AVENTICS Serie NL sind für alle Bereiche geeignet: als Einzelkomponenten oder als montierte Wartungseinheiten, für zentrale oder dezentrale Druckluftaufbereitung, in kompakten oder leistungsstarken Ausführungen sowie für den Einsatz bei hohen oder niedrigen Temperaturen. Diese Produktlinie bietet eine komplette, konfigurierbare Technik der Druckluftaufbereitung. Dazu gehört die Option, alle Komponenten der Serie miteinander kombinieren zu können, um die gewünschte Funktion zu erzielen. Dies ermöglicht die präzise Einstellung der Komponenten auf die Anforderungen der Applikation.



Technische Daten

Betätigung	pneumatisch
Bestandteile	3/2-Wegeventil
Nenndurchfluss Qn	1100 l/min
Betriebsdruck min.	0 bar
Betriebsdruck max.	16 bar
Anschlussart	Rohranschluss
Dichtprinzip	weich dichtend
Bauart	Sitzventil
verblockbar	verblockbar
Steuerdruck min.	3.5 bar
Steuerdruck max.	16 bar
Umgebungstemperatur min.	-10 °C
Umgebungstemperatur max.	60 °C
Medium	Druckluft neutrale Gase
Max. Partikelgröße	5 µm
Druckluftanschluss Entlüftung	G 1/4

Nenndurchfluss Qn 1 zu 2	1100 l/min
Nenndurchfluss Qn 2 zu 3	450 l/min
Gewicht	0.4 kg

Werkstoff

Werkstoff Gehäuse	Zink-Druckguss
Werkstoff Dichtungen	Acrylnitril-Butadien-Kautschuk
Werkstoff Deckel vorne	Acrylnitril-Butadien-Styrol
Materialnummer	R474001577

Technische Informationen

Der Drucktaupunkt muss mindestens 15 °C unter der Umgebungs- und Mediumstemperatur liegen und darf max. 3 °C betragen.

Nenndurchfluss Qn bei Sekundärdruck p2 = 6 bar und Δp = 1 bar

Die Änderung der Durchflussrichtung (von Lufteinspeisung links auf Lufteinspeisung rechts) erfolgt durch einen um 180° in der vertikalen Achse gedrehten Einbau. Weitere Details entnehmen Sie bitte der Betriebsanleitung.

Abmessungen

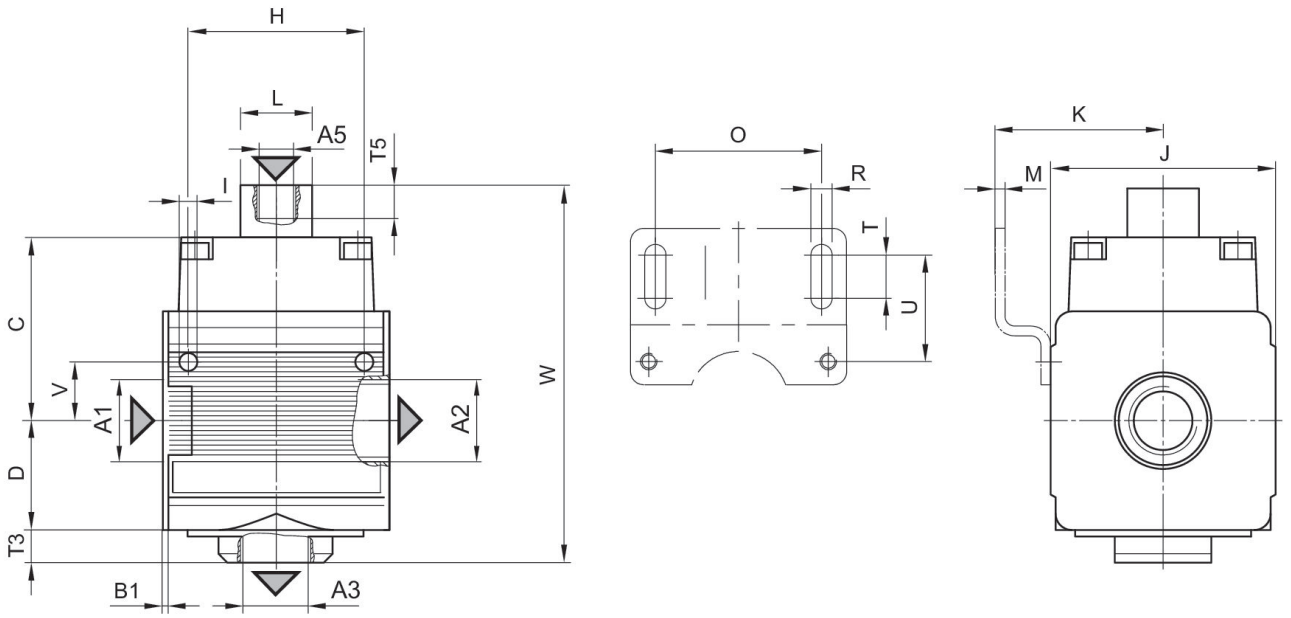

A1 = Eingang
A2 = Ausgang
A3 = Entlüftungsanschluss
A5 = Steuerdruckanschluss

Abmessungen in mm

Material-nummer	A1	A2	A3	A5	B1	C	D	F	H
R474001577	G 1/4	G 1/4	G 1/4	G 1/8	1.5	44	26	10	36

Material-nummer	I	J	K	M	O	R	T	T5	U
R474001577	4.4	47	43.5	3	38	5.4	8	13	27.5

Material-nummer	V	W
R474001577	12.3	96

Durchflusscharakteristik, p2 = 0,05 - 7 bar

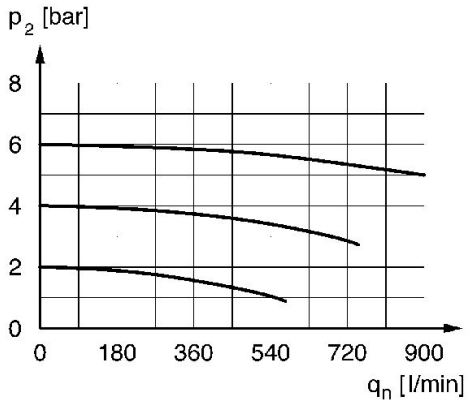

p2 = Sekundärdruck
qn = Nenndurchfluss