Válvula direcional 3/2, Série AP

R450055452

Série AP Válvulas direcionais

AVENTICS série AP é uma ampla linha de válvulas de asento com invólucro em alumínio. Com várias versões de controle de atuação disponíveis (rolo, alavanca, pedal, botão de pressão ou êmbolo), a série AP é a solução universal para sistemas de automação e instalação em painel.

- Válvulas leves e resistentes
- Controles de acionamento mecânico variados
- Instalação em painel



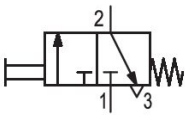

Dados técnicos

Setor	Indústria
acionamento	mecânico
Tipo de construção válvula	válvula de assento
Princípio de comutação	3/2, com retorno por mola
conexão de placa	conexão de tubo
Elemento de acionamento	Instalação em painel

Tipo de conexão de ar comprimido	Rosca interna
Conexão de ar comprimido entrada	G 1/8
conexão de ar comprimido saída	G 1/8
Saída de ar da conexão de ar comprimido	G 1/8
Fluxo nominal Qn 1 para 2	250 l/min
Fluxo nominal Qn 2 para 3	150 l/min
Pressão de operação mín.	0 bar
Pressão de operação máx	10 bar
Temperatura ambiente mín.	-30 °C
Temperatura ambiente máx.	80 °C
Temperatura mín. do#fluido.	-30 °C
Temperatura máx. do#fluido.	80 °C

Fluido	Ar comprimido
Teor de óleo do ar comprimido min.	0 mg/m³
Teor de óleo do ar comprimido máx.	5 mg/m³
Tamanho máx. da partícula	5 µm
Peso	0.09 kg

Material

Material de caixa	Alumínio
Material de vedações	Borracha de acrilonitrila butadieno
N° de material	R450055452

Informações técnicas

A pressão de comando mínima deve ser alcançada, caso contrário podem ser verificadas comutações incorretas e, eventualmente, falha nas válvulas!

O ponto de condensação de pressão deve ser pelo menos 15 °C abaixo da temperatura ambiente e do fluido e um máximo de 3 °C .

O teor de óleo do ar comprimido deve permanecer constante durante toda a vida útil.

Por favor, use exclusivamente óleos autorizados pela AVENTICS. Para mais informações consulte o documento "Informações técnicas" (disponíveis no https://www.emerson.com/en-us/support).

Fluxo nominal Qn com 6 bar e Δp = 1 bar

corte na placa dianteira

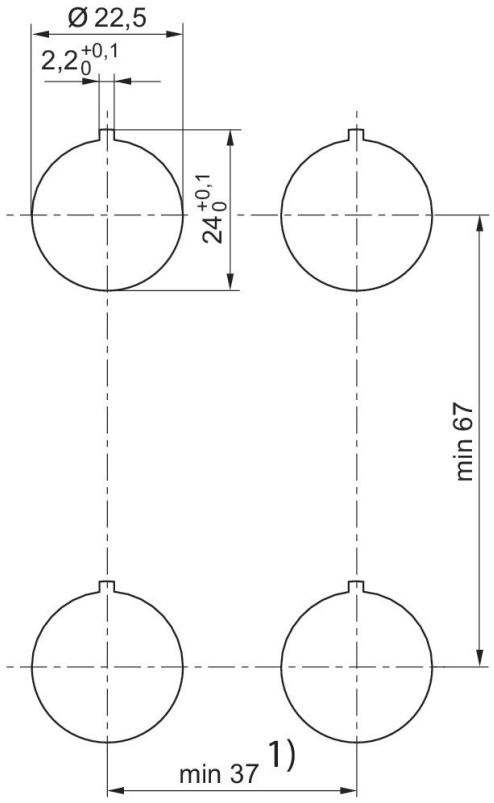

1) Para a tecla fungiforme (R412012738, R412012739, R412012740) é necessária uma distância mínima de [[41] mm].

Dimensões em mm

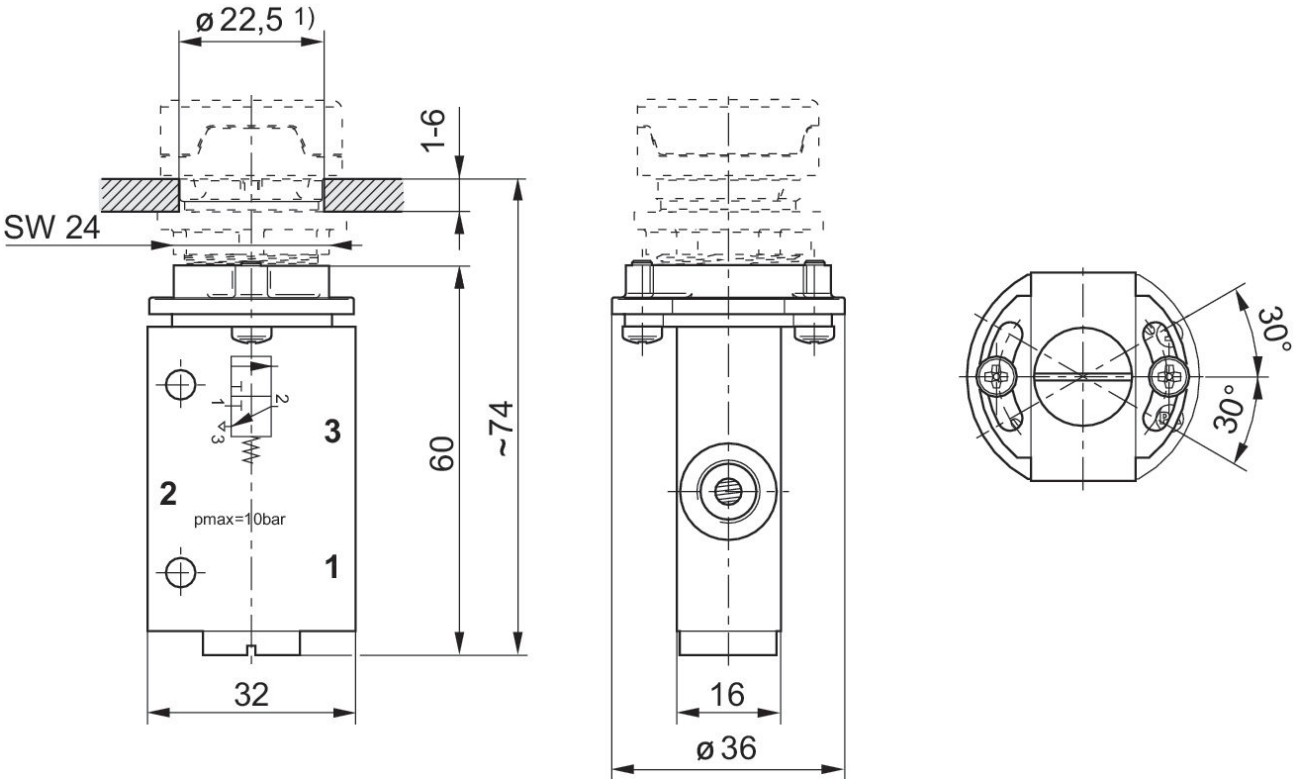

1) corte na placa dianteira

Força de acionamento+

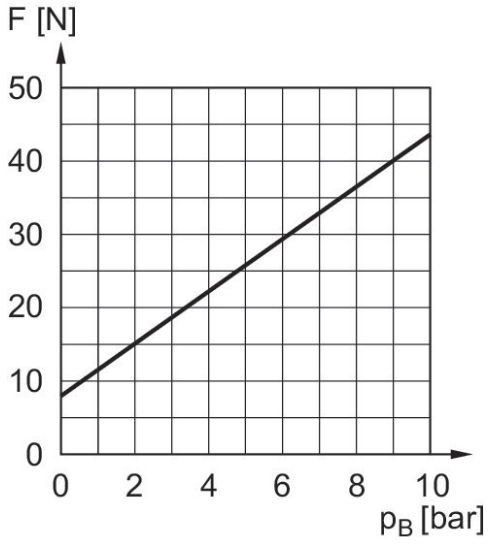

F = força de acionamento
P_B = Pressão de operação