Valvola 3/2, Serie AP

R450055452

- Valvole leggere e resilienti
- Diversi elementi di controllo meccanici
- Montaggio a pannello

Valvole direzionali serie AP

La serie AP AVENTICS offre un'ampia gamma di valvole ad otturatore con custodia in alluminio. Con le numerose versioni di comando di attuazione (a rullo, a leva, a pedale, a pulsante o a compensatore), la serie AP è la soluzione universale per i sistemi di automazione e il montaggio a pannello



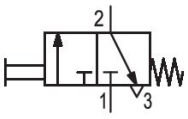

Dati tecnici

Settore	Industria
Azionamento	meccanico
Tipo di valvola	valvola a magnete
attacco a piastra	raccordo a compressione
Elemento di comando	Montaggio a pannello
Tipo di raccordo aria compressa	Filettatura interna
Attacco aria compressa ingresso	G 1/8
attacco aria compressa uscita	G 1/8
scarico raccordo aria compressa	G 1/8
Portata nominale Qn 1 a 2	250 l/min
Portata nominale Qn 2 a 3	150 l/min
Pressione di esercizio min.	0 bar
Pressione di esercizio max	10 bar
Temperatura ambiente min.	-30 °C
Temperatura ambiente max.	80 °C
Temperatura del fluido min.	-30 °C
Temperatura del fluido max.	80 °C
Fluido	Aria compressa

Contenuto di olio dell'aria compressa min.	0 mg/m³
Contenuto di olio dell'aria compressa max.	5 mg/m³
Dimensione max. particella	5 µm
Peso	0.09 kg

Materiale

Materiale corpo	Alluminio
Materiale guarnizioni	Gomma acrilonitrile-butadiene
Codice	R450055452

Informazioni tecniche

Non è consentito non raggiungere la pressione di pilotaggio min., poiché altrimenti è possibile che si verifichino commutazioni errate ed eventualmente guasti alle valvole!

Il punto di rugiada in pressione deve essere inferiore alla temperatura ambiente e a quella del fluido di almeno 15 °C e non superare il valore di 3 °C .

Il contenuto di olio dell'aria compressa deve rimanere costante per tutta la durata.

Utilizzare esclusivamente oli omologati da AVENTICS. Per maggiori informazioni consultare il documento “Informazioni tecniche” (disponibile nel https://www.emerson.com/en-us/support).

Portata nominale Qn con 6 bar e Δp = 1 bar

fessura nella piastra frontale

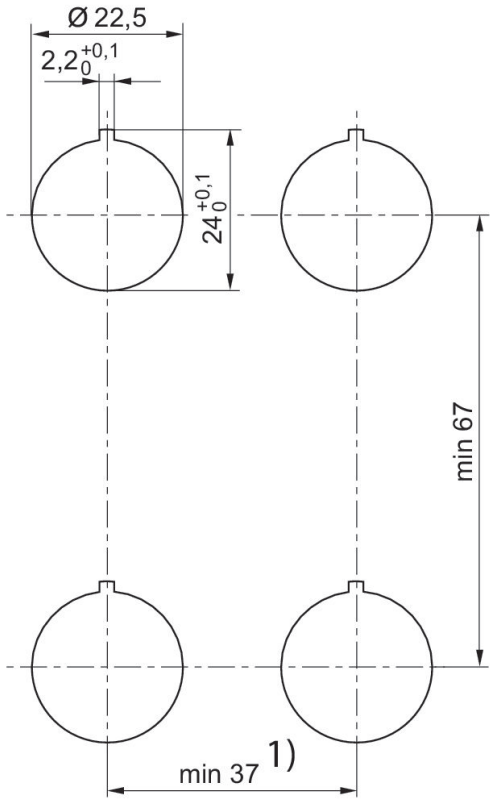

1) Per tasti a fungo (R412012738, R412012739, R412012740) deve essere prevista una distanza minima di [[41] mm].

Dimensioni in mm

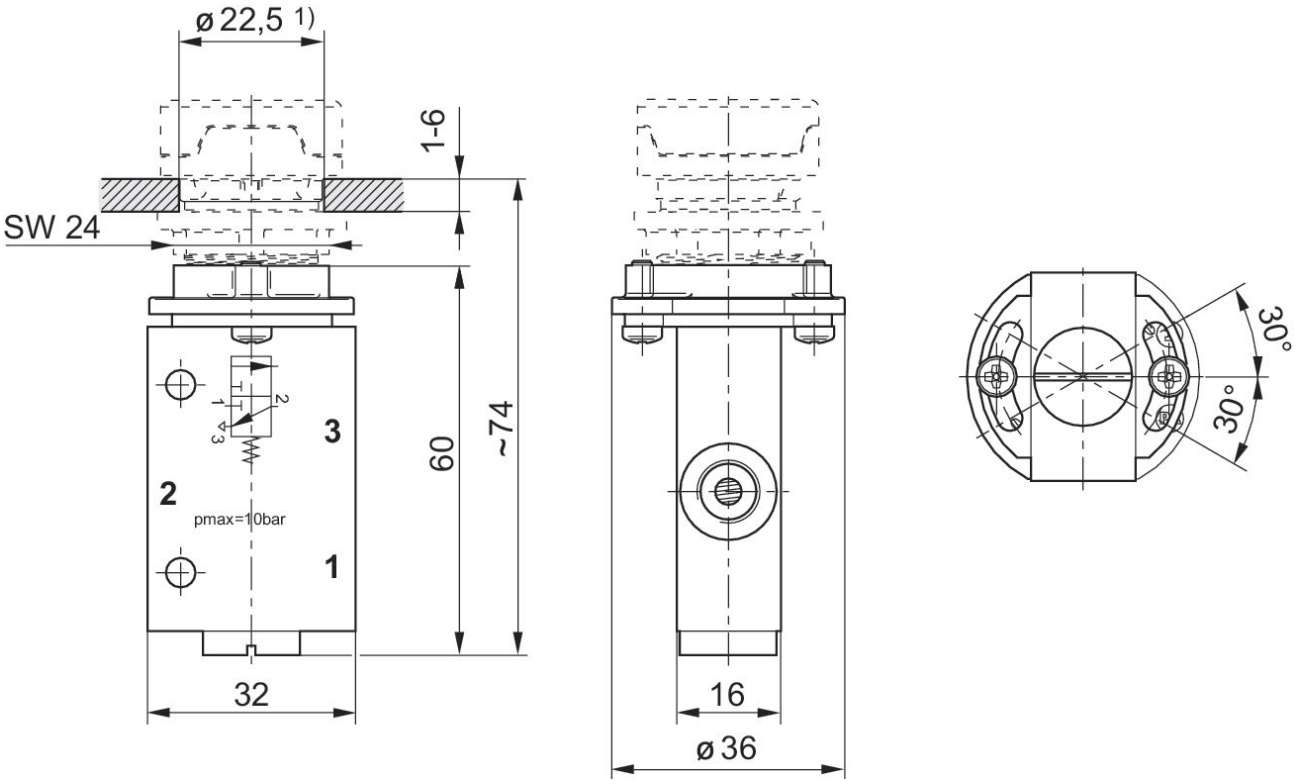

1) fessura nella piastra frontale

Forza di azionamento+

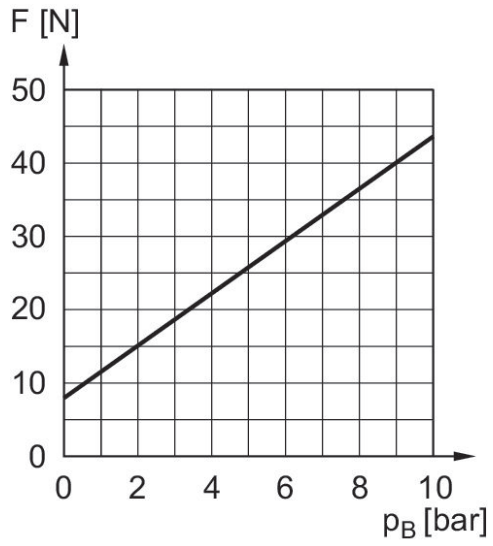

F = forza di azionamento
P_B = Pressione di esercizio