Válvula direcional 3/2, Série AP

R450055451

Série AP Válvulas direcionais

AVENTICS série AP é uma ampla linha de válvulas de asento com invólucro em alumínio. Com várias versões de controle de atuação disponíveis (rolo, alavanca, pedal, botão de pressão ou êmbolo), a série AP é a solução universal para sistemas de automação e instalação em painel.

- Válvulas leves e resistentes
- Controles de acionamento mecânico variados
- Instalação em painel



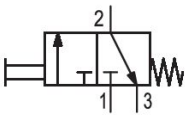

Dados técnicos

Setor	Indústria
acionamento	mecânico
Tipo de construção válvula	válvula de assento
Princípio de comutação	3/2, acionamento pneumático bilateral
conexão de placa	conexão de tubo
Elemento de acionamento	Instalação em painel

Tipo de conexão de ar comprimido	Rosca interna
Conexão de ar comprimido entrada	M5
conexão de ar comprimido saída	M5
Fluxo nominal Qn 1 para 2	190 l/min
Fluxo nominal Qn 2 para 3	150 l/min
Pressão de operação mín.	0 bar
Pressão de operação máx	10 bar
Temperatura ambiente mín.	-30 °C
Temperatura ambiente máx.	80 °C
Temperatura mín. do#fluido.	-30 °C
Temperatura máx. do#fluido.	80 °C
Fluido	Ar comprimido

Teor de óleo do ar comprimido min.	0 mg/m³
Teor de óleo do ar comprimido máx.	5 mg/m³
Tamanho máx. da partícula	5 µm
Peso	0.068 kg

Material

Material de caixa	Alumínio
Material de vedações	Borracha de acrilonitrila butadieno
N° de material	R450055451

Informações técnicas

A pressão de comando mínima deve ser alcançada, caso contrário podem ser verificadas comutações incorretas e, eventualmente, falha nas válvulas!

O ponto de condensação de pressão deve ser pelo menos 15 °C abaixo da temperatura ambiente e do fluido e um máximo de 3 °C .

O teor de óleo do ar comprimido deve permanecer constante durante toda a vida útil.

Por favor, use exclusivamente óleos autorizados pela AVENTICS. Para mais informações consulte o documento "Informações técnicas" (disponíveis no https://www.emerson.com/en-us/support).

Fluxo nominal Qn com 6 bar e Δp = 1 bar

Dimensões em mm

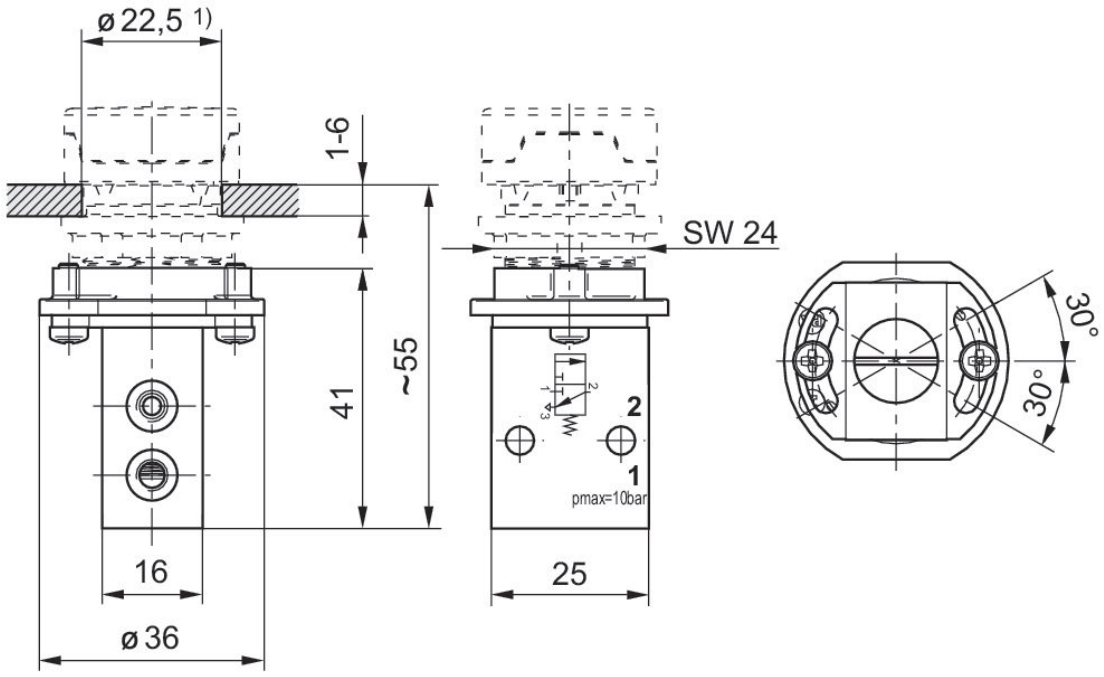

1) corte na placa dianteira

Força de acionamento+

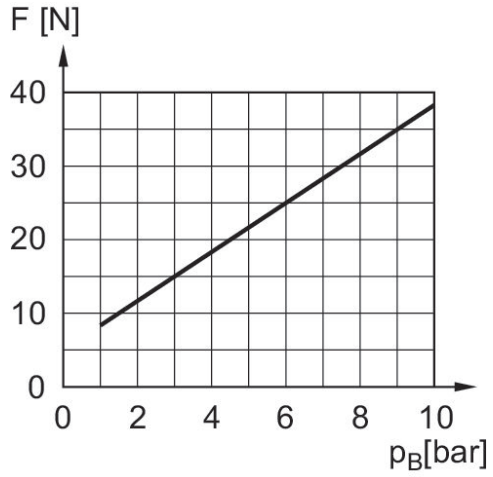

F = força de acionamento
P_B = Pressão de operação