# Valvola 3/2, Serie AP

**R450055451**



## Valvole direzionali serie AP

La serie AP AVENTICS offre un'ampia gamma di valvole ad otturatore con custodia in alluminio. Con le numerose versioni di comando di attuazione (a rullo, a leva, a pedale, a pulsante o a compensatore), la serie AP è la soluzione universale per i sistemi di automazione e il montaggio a pannello

- Valvole leggere e resilienti
- Diversi elementi di controllo meccanici
- Montaggio a pannello




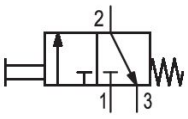


## Dati tecnici

| | |
|---|---|
| Settore | Industria |
| Azionamento | meccanico |
| Tipo di valvola | valvola a magnete |
| Principio di commutazione | 3/2, comando pneumatico bistabile |
| attacco a piastra | raccordo a compressione |
| Elemento di comando | Montaggio a pannello |

| | |
|---|---|
| Tipo di raccordo aria compressa | Filettatura interna |
| Attacco aria compressa ingresso | M5 |
| attacco aria compressa uscita | M5 |
| Portata nominale Qn 1 a 2 | 190 l/min |
| Portata nominale Qn 2 a 3 | 150 l/min |
| Pressione di esercizio min. | 0 bar |
| Pressione di esercizio max | 10 bar |
| Temperatura ambiente min. | -30 °C |
| Temperatura ambiente max. | 80 °C |
| Temperatura del fluido min. | -30 °C |
| Temperatura del fluido max. | 80 °C |
| Fluido | Aria compressa |

| | |
|---|---|
| Contenuto di olio dell'aria compressa min. | 0 mg/m³ |
| Contenuto di olio dell'aria compressa max. | 5 mg/m³ |
| Dimensione max. particella | 5 µm |
| Peso | 0.068 kg |

## Materiale

| | |
|---|---|
| Materiale corpo | Alluminio |
| Materiale guarnizioni | Gomma acrilonitrile-butadiene |
| Codice | R450055451 |

## Informazioni tecniche

Non è consentito non raggiungere la pressione di pilotaggio min., poiché altrimenti è possibile che si verifichino commutazioni errate ed eventualmente guasti alle valvole!

Il punto di rugiada in pressione deve essere inferiore alla temperatura ambiente e a quella del fluido di almeno 15 °C e non superare il valore di 3 °C .

Il contenuto di olio dell'aria compressa deve rimanere costante per tutta la durata.

Utilizzare esclusivamente oli omologati da AVENTICS. Per maggiori informazioni consultare il documento “Informazioni tecniche” (disponibile nel https://www.emerson.com/en-us/support).

Portata nominale Qn con 6 bar e Δp = 1 bar

## Dimensioni in mm

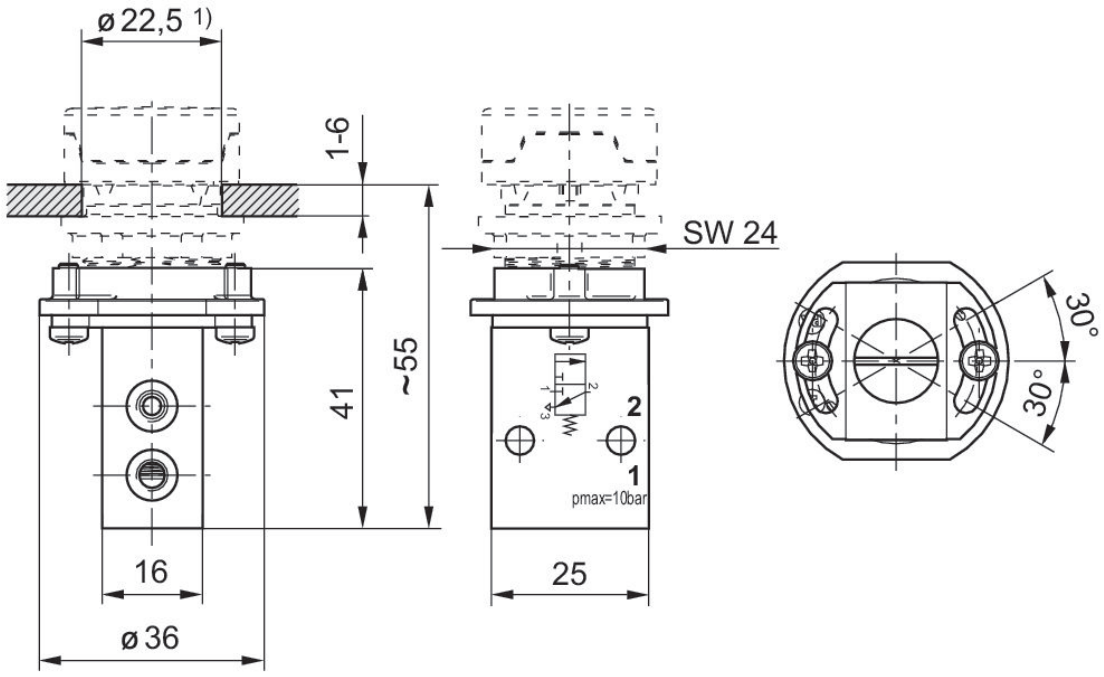


1) fessura nella piastra frontale

## Forza di azionamento+

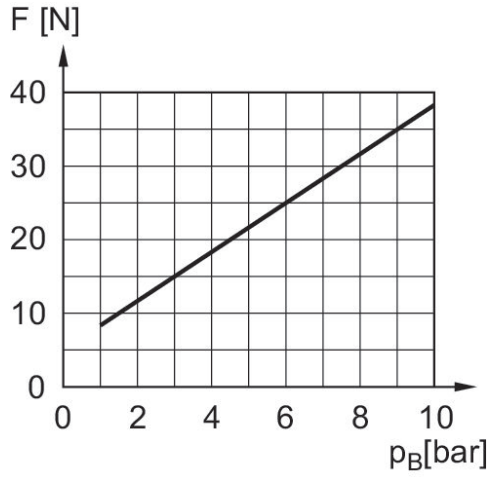


F = forza di azionamento
$P_B$ = Pressione di esercizio