Absperrmodul, Stand-Alone

R422101523

Absperrmodul, Serie AV



Technische Daten

Branche	Industrie
Betätigung	elektrisch
Steuerdruck min.	3.5 bar
Steuerdruck max.	7 bar
Betriebsspannung DC, min.	10 V DC
Betriebsspannung DC, max.	30 V DC
Bauart Sensor	PNP
Anschluss Sensor	M8x1
Spannungsabfall U bei Imax	≤ 2,5 V
Schutzart Sensor	IP65
Betriebsspannung Vorsteuerventil	24 V DC
Spannungstoleranz DC	-10% / +10%
Leistungsaufnahme	1.3 W
Anzeige: LED	Gelb
Schutzart Vorsteuerventil	IP67
Druckluftanschluss Eingang	Ø 4
Nenndurchfluss Qn	400 l/min
Bauart	Schieberventil, überschneidungsfrei
Anschluss 2 / 4	Ø 4

Absperrmodul, Stand-Alone

R422101523

Druckluftanschluss 12 (Entlüftung)	Ø 4
Betriebsdruck min.	0 bar
Betriebsdruck max.	10 bar
Umgebungstemperatur min.	0 °C
Umgebungstemperatur max.	50 °C
Mediumstemperatur min.	0 °C
Mediumstemperatur max.	50 °C
Medium	Druckluft
Werkstoff Gehäuse	Aluminium
Werkstoff Dichtungen	Nitril-Butadien-Kautschuk
Materialnummer	R422101523

Technische Informationen

Im nicht angesteuerten Zustand ist das Sensorsignal „high“

Eine Einschaltdauer von 100 % gilt nur für einzeln montierte Ventile.

Verwenden Sie für die Steckanschlüsse nur Steckzubehör aus Kunststoff (Polyamid) aus unserem Katalog.

Absperrmodul, Stand-Alone

R422101523

Abmessungen

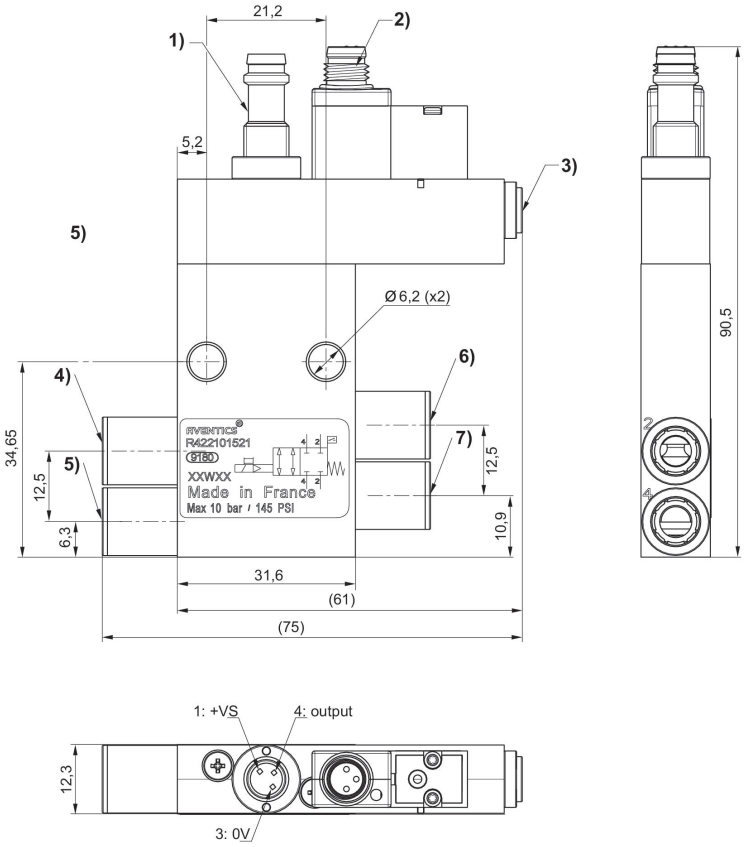

1) Sensor Stecker M8, 3-polig
elektronisch PNP
Die Ausrichtung der Pins hängt von der Winkelposition des Sensors ab, die beliebig sein kann.
4) Verschraubungen
5) Steuerluftversorgung
4) Anschluss 2, Eingangsseitig 5) Anschluss 4, Eingangsseitig 6) Arbeitsleitung 2 7) Arbeitsleitung 4

Minimaler Steuerdruck (in Abhängigkeit vom Betriebsdruck)

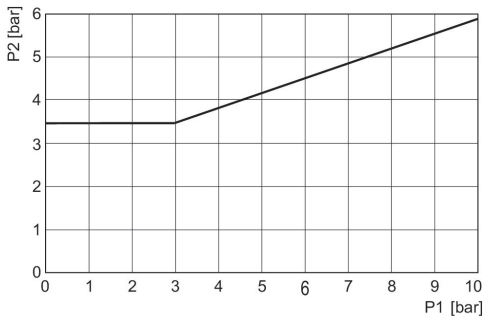

p1 = Druck auf Anschluss 2 und 4, p2 = Steuerdruck

Pin-Belegung Vorsteuerventil M8x1 (3-polig)

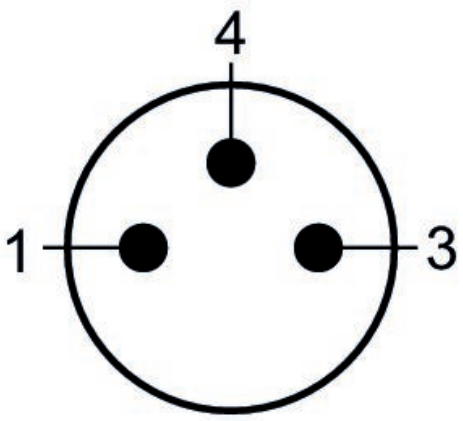

(1) BN=braun (3) BU=blau (4) BK=schwarz

Schaltplan Sensor

