Supporto snodato, Serie AB7

R422003602

Cuscinetti AVENTICS



Dati tecnici

Settore	Industria
Normalizzazione	CNOMO / NFE 49-001
Diametro pistone	25 mm 32 mm
Ø cuscinetto oscillante	10 mm

Materiale

Materiale corpo	Alluminio
Superficie Corpo	Verniciatura catodica ad immersione
Codice	R422003602

Dimensioni

Supporto snodato, Serie AB7

R422003602

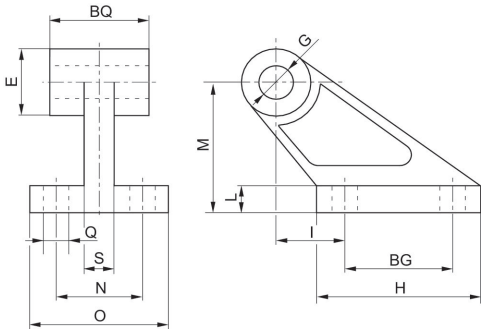

Ø pistone	Codice	BG	BQ	G H9	H	I	L	M	N
25, 32	R422003602	20	20	8	37	18	8	32	25
40, 50	R422003603	32	32	12	54	25	10	45	32
63, 80	R422003604	50	50	16	75	32	13	63	40
100, 125	R422003605	70	70	20	103	40	17	90	50
160, 200	R422003606	110	110	25	154	50	20	140	63

Ø pistone	O	Q H13	R max.	S
25, 32	41	7	19.5	9
40, 50	52	9	26	14
63, 80	63	11	32	14
100, 125	80	14	42	22
160, 200	111	18	54	26