# Válvula distribuidora 3/2, Serie ST

**R422002211**



- Carcasa de acero inoxidable
- Junta metal-metal
- Hay varios elementos de accionamiento mecánico disponibles
- Montaje en panel

## Válvulas direccionales AVENTICS serie ST

La serie ST de AVENTICS ofrece un gama integral de distribuidores con carcasa de acero inoxidable endurecido. El sistema de juntas de metal garantiza una duración de funcionamiento prolongado independientemente de la calidad del aire. Sus elementos de accionamiento eléctrico, neumático o mecánico (rodillo, palanca, pedal, pulsador o empujador) hacen que la serie ST sea ideal para aplicaciones industriales exigentes y para el montaje en panel.




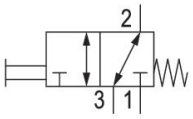


## Datos técnicos

| | |
|---|---|
| Sector | Industria |
| Accionamiento | mecánico |
| Tipo de válvula | válvula de corredera |
| Principio de conmutación | 3/2, con reposición por resorte |
| Elemento de accionamiento | monoestable |
| conexión por placas | Conexión tubo |
| Elemento de accionamiento | Montaje en panel |
| Principio de obturación | hermetizante metálico |
| Tipo de cierre | no cerrable |

| | |
|---|---|
| Tipo de conexión de aire comprimido | Rosca interior |
| Conexión de aire comprimido entrada | G 1/8 |
| conexión de aire comprimido salida | G 1/8 |
| conexión de aire comprimido escape | G 1/8 |
| Caudal nominal Qn | 280 l/min |
| Presión de funcionamiento mín. | -0.95 bar |
| Presión de funcionamiento máx. | 10 bar |
| Fuerza de accionamiento mín. | 11 N |
| Temperatura ambiente mín. | -15 °C |

| | |
|---|---|
| Temperatura ambiente máx. | 80 °C |
| Temperatura del medio mín. | -15 °C |
| Temperatura del medio máx. | 80 °C |
| Fluido | Aire comprimido |
| Contenido de aceite del aire comprimido min. | 5 mg/m³ |
| Contenido de aceite del aire comprimido máx. | 25 mg/m³ |
| Tamaño de partículas máx. | 5 µm |

| | |
|---|---|
| Tornillo de fijación | M4 con hexágono interior |
| Par de apriete del tornillo de fijación | 2.5 Nm |
| Peso | 0.18 kg |

## Material

| | |
|---|---|
| Material carcasa | Acero inoxidable |
| Superficie Carcasa | templado |
| Material de la tapa frontal | Poliamida |
| Material elemento de accionamiento | Polioximetileno |
| N° de material | R422002211 |

## Información técnica

Indicación: El producto sólo debe operarse con aire comprimido lubricado.

Caudal nominal Qn a 6 bar y Δp = 1 bar

La presión de pilotaje mín. debe alcanzarse, ya que, de lo contrario, podrían producirse conexiones erróneas y, dado el caso, un fallo de válvulas.

El punto de condensación de presión se debe situar como mínimo 15 °C por debajo de la temperatura ambiental y del medio, y debe ser como máx. de 3 °C .

El contenido de aceite del aire comprimido debe permanecer constante durante toda la vida útil.

Utilice solo aceites permitidos por AVENTICS. Encontrará más información en el documento “Información técnica” (disponible en el https://www.emerson.com/en-us/support).

## Dimensiones en mm

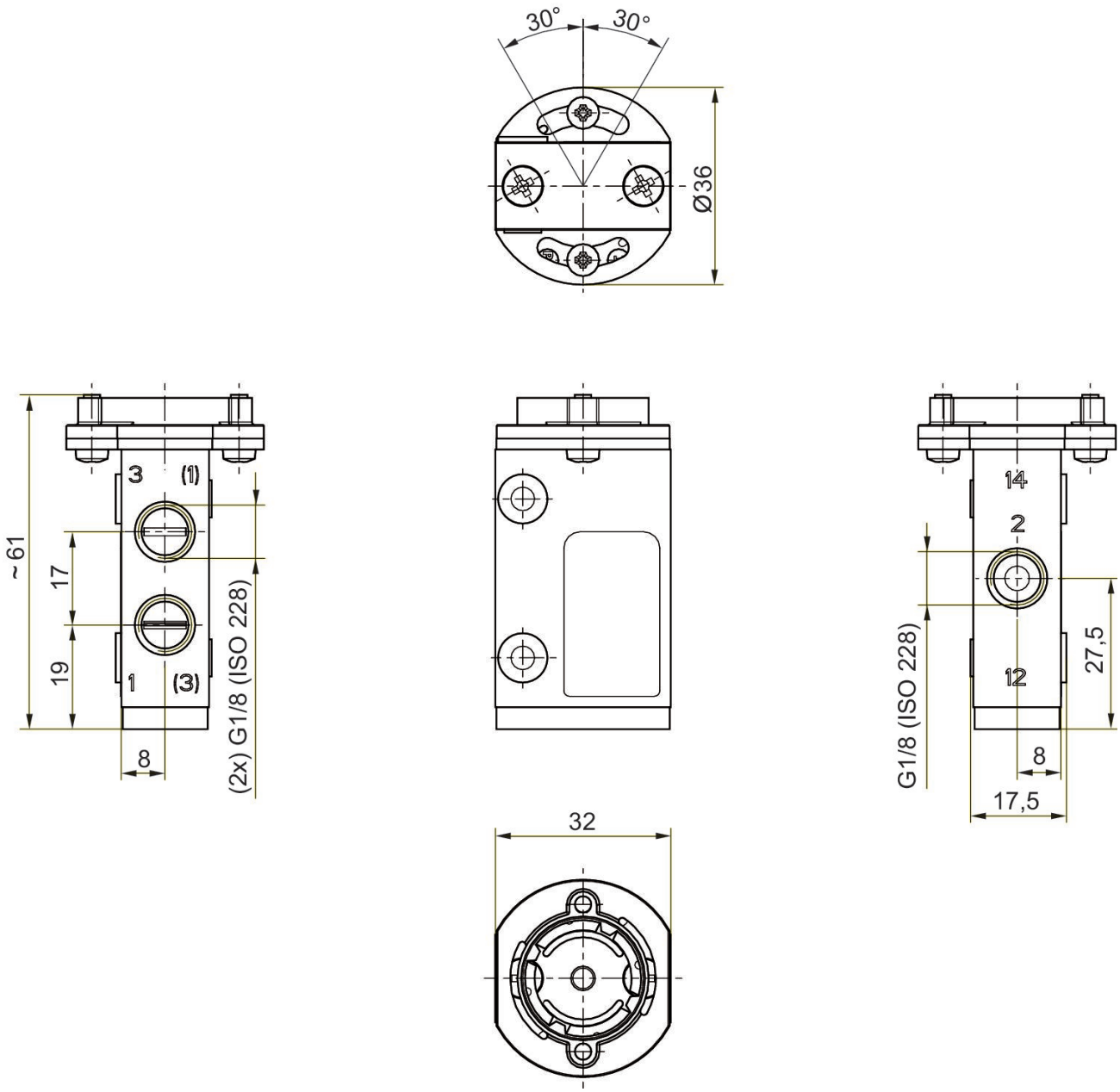


## Dimensiones en mm

Plano de vista general

