Connecteur multipôle, série CON-MP

R419500465

Connecteurs multipôle avec câble AVENTICS série CON-MP

La série CON-MP d'AVENTICS avec câble propose des câbles avec un connecteur multipôle comme D-SUB avec différents nombres de broches et différentes longueurs, optimisés pour les ilots de distribution séries AV. Des connecteurs C/2 pour les ilots de distribution série CL03 sont également disponibles .

- Connecteur multipôle avec câble raccordé
- Commande d'îlots de distribution, connecteur D-Sub



Données techniques

Secteur	Industrie
Remarque	Prise femelle SUB-D à 25 pôles Coudé Construction compacte
Câble	Avec câble
Tension de service des équipements	24 V CC
Raccordement électrique 1, type	Prise femelle
Raccordement électrique 1, taille du filetage	D-Sub
Raccordement électrique 1, nombre de pôles	à 25 pôles
Sortie de câble 1	Coudé
Sortie de câble équerre	90°
Raccordement électrique 2, type	Extrémités de câble ouvertes
Raccordement électrique 2, nombre de pôles	à 25 pôles
Blindage	non blindé
Longueur câble L	10 m
Adapté à l'utilisation dans une goulotte de câbles	Adapté à l'utilisation dans une goulotte de câbles
Rayon de courbure min.	78.75 mm
Indice de protection	IP65 IP67

Connecteur multipôle, série CON-MP

R419500465

Température ambiante min.	-20 °C
Température ambiante max.	80 °C
Courant max.	3 A
Section du conducteur	0.25 mm²
Câble-Ø	10.5 mm
Poids	1.49 kg

Matériau

Matériau boîtiers	Élastomère thermoplastique
Matériau gaine de câble	Polyuréthane (PUR)
Référence	R419500465

Informations techniques

Rayon de courbure min. à installation fixe : 52,5 mm

Rayon de courbure min. à installation flexible : 78,75 mm

L’indice de protection indiqué s’applique uniquement à un état monté et vérifié.

La section renforcée du conducteur de la broche 25 s’élève à 0,82 mm².

Dimensions

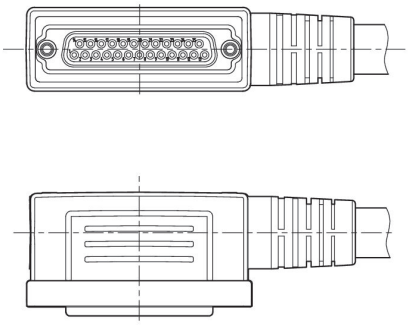

Affectation des broches et couleurs de câble

Marquage de câble selon DIN 47100

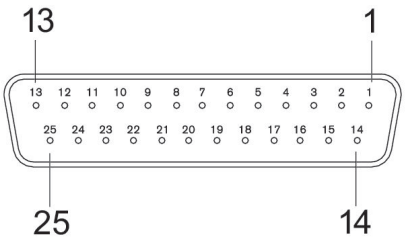

Connecteur multipôle, série CON-MP

R419500465

Prise femelle

Prise femelle SUB-D à 25 pôles

Broche	1	2	3	4	5	6	7	8	9	10
Couleur	blanc	marron	vert	jaune	gris	rose	bleu	rouge	noir	violet

Broche	11	12	13	14	15	16	17	18	19	20
Couleur	gris/rose	rouge/bleu	blanc/vert	marron/vert	blanc/jaune	jaune/ marron	blanc/gris	gris/marron	blanc/rose	rose/marron

Broche	21	22	23	24	25
Couleur	blanc/bleu	marron/bleu	blanc/rouge	mar- ron/rouge	blanc/noir