Multipolstecker, Serie CON-MP

R419500463

AVENTICS Serie CON-MP Multipolanschlüsse mit Kabel

Mit der AVENTICS Serie CON-MP mit Kabel erhalten Sie Kabel mit Multipolanschlüssen wie das D-SUB mit diversen Polvarianten und unterschiedlichen Längen, die speziell für unsere dezidierten Ventilsystemserien optimiert wurden, z. B. für die Serie AV. Außerdem sind C/2-Steckverbinder für Ventilsysteme der Serie CL03 erhältlich.

- Multipolsteckverbinder mit angeschlossenem Kabel
- Ansteuerung von Ventilsystemen, D-Sub-Stecker



Technische Daten

Branche	Industrie
Hinweis	D-Sub Buchse 25-polig gewinkelt kompakte Bauweise
Bauart	Multipolstecker
Kabel	mit Kabel
Betriebsspannung	24 V DC
Elektrischer Anschluss 1, Typ	Buchse
Elektrischer Anschluss 1, Gewindegröße	D-Sub
Elektrischer Anschluss 1, Anzahl Pole	25-polig
Kabelabgang 1	gewinkelt
Kabelabgang Winkel	90°
Elektrischer Anschluss 2, Typ	offene Kabelenden
Elektrischer Anschluss 2, Anzahl Pole	25-polig
Schirmung	ungeschirmt
Kabellänge L	3 m
schleppkettentauglich	schleppkettentauglich
Biegeradius min.	78.75 mm
Schutzart	IP65 IP67

Multipolstecker, Serie CON-MP

R419500463

Umgebungstemperatur min.	-20 °C
Umgebungstemperatur max.	80 °C
Strom, max.	3 A
Leiterquerschnitt	0.25 mm²
Kabel-Ø	10.5 mm
Gewicht	0.49 kg

Werkstoff

Werkstoff Gehäuse	Thermoplastisches Elastomer
Werkstoff Kabelummantelung	Polyurethan
Materialnummer	R419500463

Technische Informationen

Biegeradius min. fest installiert: 52,5 mm

Biegeradius min. flexibel installiert: 78,75 mm

Die angegebene Schutzart gilt ausschließlich in montiertem und geprüftem Zustand.

Der verstärkte Leiterquerschnitt von Pin 25 beträgt 1 mm².

Abmessungen

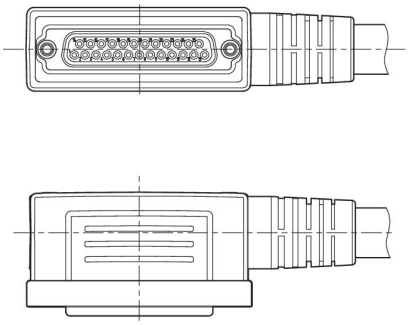

PIN-Belegung und Kabelfarben

Kabelkennzeichnung nach DIN 47100

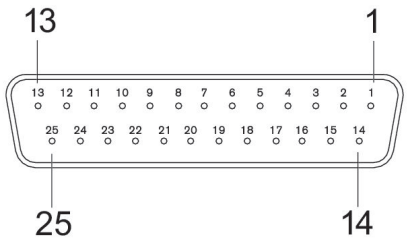

Multipolstecker, Serie CON-MP

R419500463

Buchse

D-Sub Buchse 25-polig

Pin	1	2	3	4	5	6	7	8	9	10
Farbe	weiß	braun	grün	gelb	grau	rosa	blau	rot	schwarz	violett

Pin	11	12	13	14	15	16	17	18	19	20
Farbe	grau/rosa	rot/blau	weiß/grün	braun/grün	weiß/gelb	gelb/braun	weiß/grau	grau/braun	weiß/rosa	rosa/braun

Pin	21	22	23	24	25
Farbe	weiß/blau	braun/blau	weiß/rot	braun/rot	weiß/ schwarz