Conector de pinos múltiplos, série CON-MP

R419500460

AVENTICS série CON-MP Plugues multipolares com cabo

AVENTICS série CON-MP com cabo oferece cabos com plugue multipolar como D-SUB com vários números de pinos e diferentes comprimentos, otimizado para nossa série de sistemas de válvulas como AV. Também estão disponíveis conectores C/2 para sistemas de válvulas da série CL03.

- Conector de encaixe multipolar com cabo ligado
- Comando de sistemas de válvulas, conector D-Sub



Dados técnicos

Setor	Indústria
Nota	tomada D-Sub de 25 pinos angular Design compacto
Cabo	com cabo
Tensão de operação	24 V CC
Conexão elétrica 1, tipo	Tomada
Conexão elétrica 1, Tamanho da rosca	D-Sub
Conexão elétrica 1, número de polos	de 25 pinos
Saída de cabo 1	angular
Saída de cabo ângulo	90°
Conexão elétrica 2, tipo	extremidades de cabos abertas
Conexão elétrica 2, número de polos	de 25 pinos
Blindagem	não blindado
Comprimento do cabo L	3 m
Tipo de proteção	IP65 IP67
Temperatura ambiente mín.	-20 °C
Temperatura ambiente máx.	80 °C
Corrente, máx.	3 A

Conector de pinos múltiplos, série CON-MP

R419500460

Seção transversal de fio	0.22 mm²
Cabo-Ø	8.5 mm
Peso	0.44 kg

Material

Material de caixa	elastômero termoplástico
Material revestimento de cabo	Polivinil clorido
N° de material	R419500460

Informações técnicas

Temperatura ambiente mín. instalada permanentemente: -20 °C
Temperatura ambiente mín. instalada de forma flexível: -5 °C
Raio de curvatura mín. instalado permanentemente: 25,5 mm
Raio de curvatura mín. instalado de forma flexível: 42,5 mm
O tipo de proteção indicado é válido exclusivamente no estado montado e verificado.
A seção do condutor reforçada do pino 25 é de 0,82 mm².

Dimensões

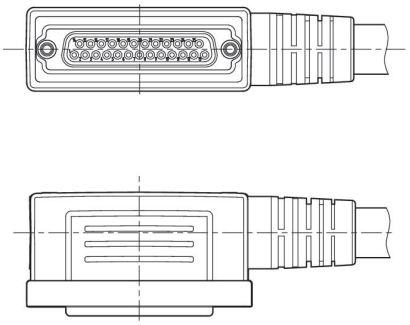

ocupação dos pinos e cores de cabos

Designação de cabos segundo a DIN 47100

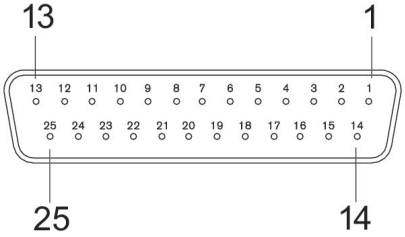

Conector de pinos múltiplos, série CON-MP

R419500460

Tomada

tomada D-Sub de 25 pinos

Pino	1	2	3	4	5	6	7	8	9	10
Cor	branco	marrom	verde	amarelo	cinza	rosa	azul	vermelho	preto	violeta

Pino	11	12	13	14	15	16	17	18	19	20
Cor	cinza/rosa	verme-lho/azul	bran-co/verde	mar-rom/verde	bran-co/amarelo	amare-lo/marrom	bran-co/cinza	cinza/mar-rom	branco/rosa	rosa/mar-rom

Pino	21	22	23	24	25
Cor	branco/azul	mar-rom/azul	branco/ver-melho	mar-rom/ver-melho	bran-co/preto