Válvula distribuidora 2/2 de accionamiento eléctrico, Serie AS5-SOV

R414014102

Información del producto
Serie AS5

- La serie AS5 de AVENTICS cuenta con unidades de mantenimiento modulares y versátiles para aplicaciones universales. Esta serie ofrece dimensiones compactas, es altamente eficiente, ligera y fácil de usar. La serie AS de AVENTICS garantiza fiabilidad, seguridad y eficiencia, con montaje y mantenimiento muy simples.



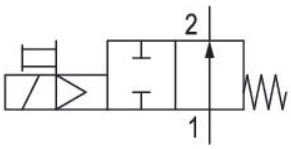

Datos técnicos

Sector	Industria
Accionamiento	eléctrico
Caudal nominal Qn	12500 l/min
Versión	NA
Conexión de aire comprimido	G 1
Presión de funcionamiento mín.	2.5 bar
Presión de funcionamiento máx.	8 bar
Tensión de servicio DC	24 V
Principio de obturación	hermetizante suave
Tipo de conexión	Conexión tubo
Componentes	Válvula distribuidora 2/2
bloqueable	bloqueable
válvula de base con conector eléctrico	válvula de base con válvula de pilotaje previo
Tipo	válvula de asiento

Temperatura ambiente mín.	-10 °C
Temperatura ambiente máx.	50 °C
Fluido	Aire comprimido Gases neutros
Tamaño de partículas máx.	25 µm
Tensión de servicio	24 V DC
Consumo de potencia DC	2 W
Tipo de protección	IP65
Protección contra inversión de polaridad	Protegido contra inversión de polaridad
Conexión eléctrica 2, tamaño de rosca	ISO 15217, forma C
Peso	0.875 kg

Material

Material carcasa	Poliamida
Material juntas	Caucho de acrilnitrilo butadieno
Material casquillo roscado	Zinc fundido a presión
Material placa frontal	Acrilonitrilo butadieno estireno
N° de material	R414014102

Información técnica

El punto de condensación de presión se debe situar como mínimo 15 °C por debajo de la temperatura ambiental y del medio, y debe ser como máx. de 3 °C .

Caudal nominal Qn con presión secundaria p2 = 6 bar y Δp = 1 bar

El cambio de la dirección de flujo (desde la alimentación de aire a la izquierda a la alimentación de aire a la derecha) se realiza girando la posición de montaje 180° en el eje vertical. Encontrará más detalles en las instrucciones de servicio.

Dimensiones en mm

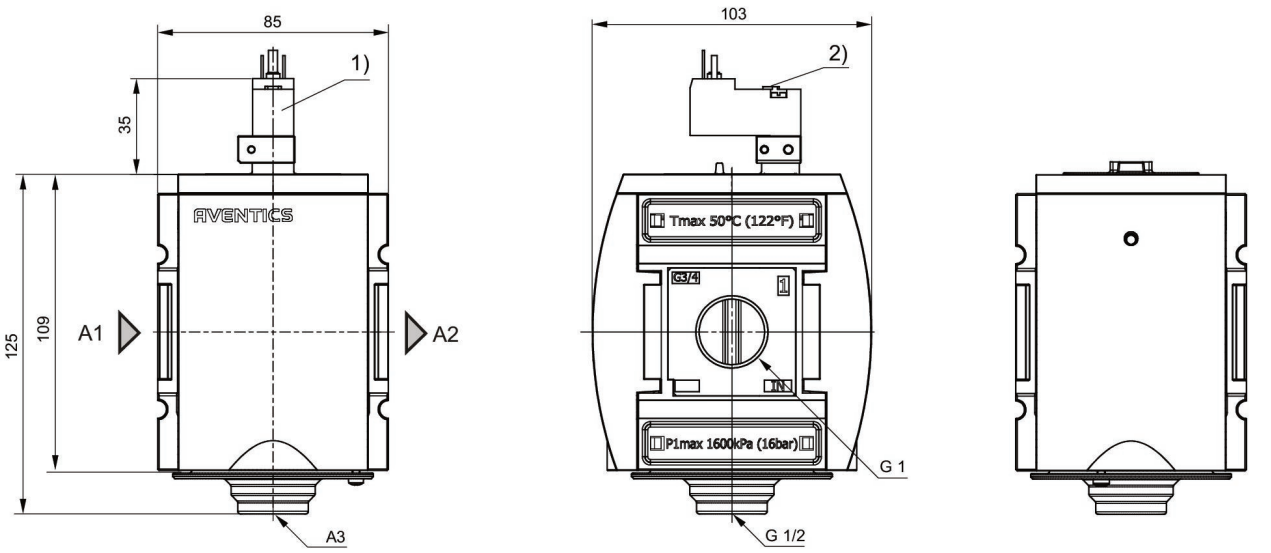

A1 = entrada A2 = salida A3 = conexión de aire de escape
1) Conexión para conector de válvula según ISO 15217 (Forma C)
2) Accionamiento auxiliar manual

Característica de caudal

p2 = 0,05 - 7 bar, 1 > 2

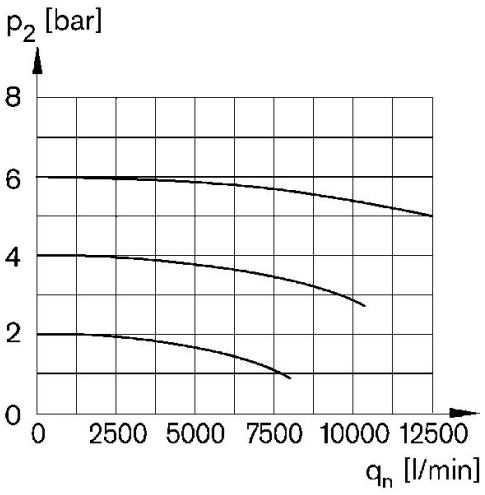

p2 = Presión secundaria
qn = Caudal nominal