Válvula direcional 2/2, acionamento elétrico, Série AS5-SOV

R414014102

Informações sobre produtos
Série AS5

- A série AS5 da AVENTICS é uma unidade de manutenção modular e versátil para aplicação universal. Esta série tem dimensões compactas e alta eficiência, além de ser leve e fácil de usar. A série AS da AVENTICS garante confiabilidade, segurança e eficiência com montagem e manutenção simplificadas.



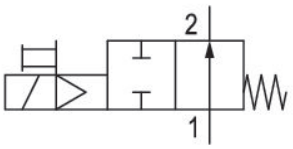

Dados técnicos

Setor	Indústria
acionamento	elétrico
Fluxo nominal Qn	12500 l/min
Modelo	NA
Conexão de ar comprimido	G 1
Pressão de operação mín.	2.5 bar
Pressão de operação máx	8 bar
Tensão de acionamento DC	24 V
Princípio de estanquidade	com vedação mole
Tipo de conexão	conexão de tubo
Componentes	Válvula distribuidora 2/2
bloqueável	bloqueável
válvula de base com caixa de linha	válvula básica com válvula piloto
Modelo	válvula de assento

Temperatura ambiente mín.	-10 °C
Temperatura ambiente máx.	50 °C
Fluido	Ar comprimido Gases neutros
Tamanho máx. da partícula	25 µm
Tensão de operação	24 V CC
Consumo de corrente DC	2 W
Tipo de proteção	IP65
Proteção contra inversão de polaridade	Protegido contra inversão de polaridade
Conexão elétrica 2, Tamanho da rosca	ISO 15217, formato C
Peso	0.875 kg

Material

Material de caixa	Poliamida
Material de vedações	Borracha de acrilonitrila butadieno
Material bucha rosqueada	Zinco moldado a pressão
Material placa dianteira	Plástico acrilonitrila-butadieno-estirol
N° de material	R414014102

Informações técnicas

O ponto de condensação de pressão deve ser pelo menos 15 °C abaixo da temperatura ambiente e do fluido e um máximo de 3 °C .

Fluxo nominal Qn com pressão secundária p2 = 6 bar e Δp = 1 bar

A alteração da direção do fluxo de passagem (da alimentação de ar à esquerda para a alimentação de ar à direita) é feita por uma montagem girada 180º no eixo vertical. Mais informações podem ser obtidas no manual de operação.

Dimensões em mm

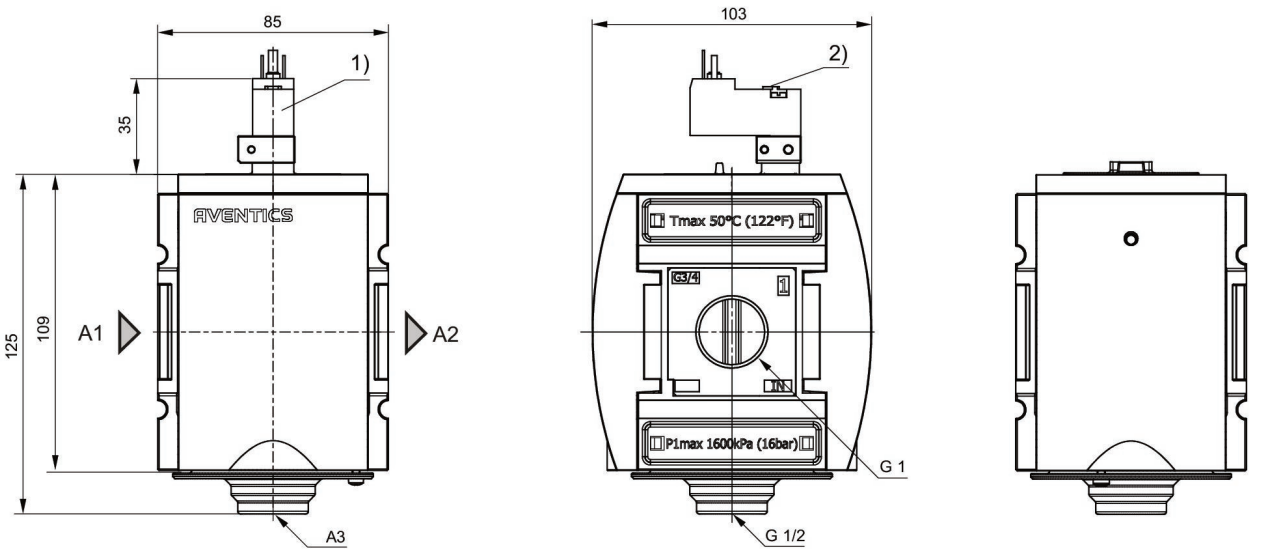

A1 = entrada A2 = saída A3 = conexão para exaustão de ar
1) Conexão para conector de encaixe de válvula conforme norma ISO 15217 (formato C)
2) Acionamento manual auxiliar

Característica de fluxo

p2 = 0,05 - 7 bar, 1 > 2

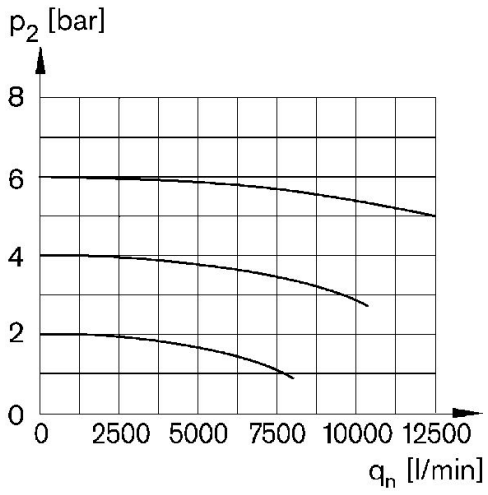

p2 = Pressão secundária
qn = Fluxo nominal