Valvola 2/2 ad azionamento elettrico, Serie AS5-SOV

R414014102

Informazioni sul prodotto
Serie AS5

- La serie AS5 di AVENTICS è costituita da un gruppo trattamento aria modulare, versatile per applicazioni universali. Questa serie offre dimensioni compatte, è altamente efficiente, leggera e facile da utilizzare. La serie AS AVENTICS assicura affidabilità, sicurezza ed efficienza con montaggio e manutenzione semplificati.



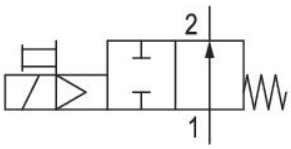

Dati tecnici

Settore	Industria
Azionamento	elettrico
Portata nominale Qn	12500 l/min
Esecuzione	NO
Raccordo aria compressa	G 1
Pressione di esercizio min.	2.5 bar
Pressione di esercizio max	8 bar
Tensione di esercizio DC	24 V
Principio di tenuta	con chiusura non a tenuta
Tipo di raccordo	raccordo a compressione
Componenti	Valvola 2/2
montabile in batteria	montabile in batteria
valvola base con connettore	valvola base con valvola pilota
Tipo	valvola a magnete

Temperatura ambiente min.	-10 °C
Temperatura ambiente max.	50 °C
Fluido	Aria compressa Gas neutri
Dimensione max. particella	25 µm
Tensione di esercizio	24 V DC
Assorbimento di potenza DC	2 W
Tipo di protezione	IP65
Con protezione contro l’inversione di polarità	Protetto contro l’inversione di polarità
Conexión eléctrica 2, grandezza filettatura	ISO 15217, forma C
Peso	0.875 kg

Materiale

Materiale corpo	Poliammide
Materiale guarnizioni	Gomma acrilonitrile-butadiene
Materiale boccola filettata	Pressofuso di zinco
Materiale piastra frontale	Plastica acrilonitrile-butadiene-stirene
Codice	R414014102

Informazioni tecniche

Il punto di rugiada in pressione deve essere inferiore alla temperatura ambiente e a quella del fluido di almeno 15 °C e non superare il valore di 3 °C .

Portata nominale Qn con pressione secondaria p2 = 6 bar e Δp = 1 bar

Modifica direzione di flusso (da alimentazione aria sinistra a alimentazione aria destra) avviene mediante un montaggio ruotato di 180° sull'asse verticale. Per maggiori dettagli consultare le istruzioni per l'uso.

Dimensioni in mm

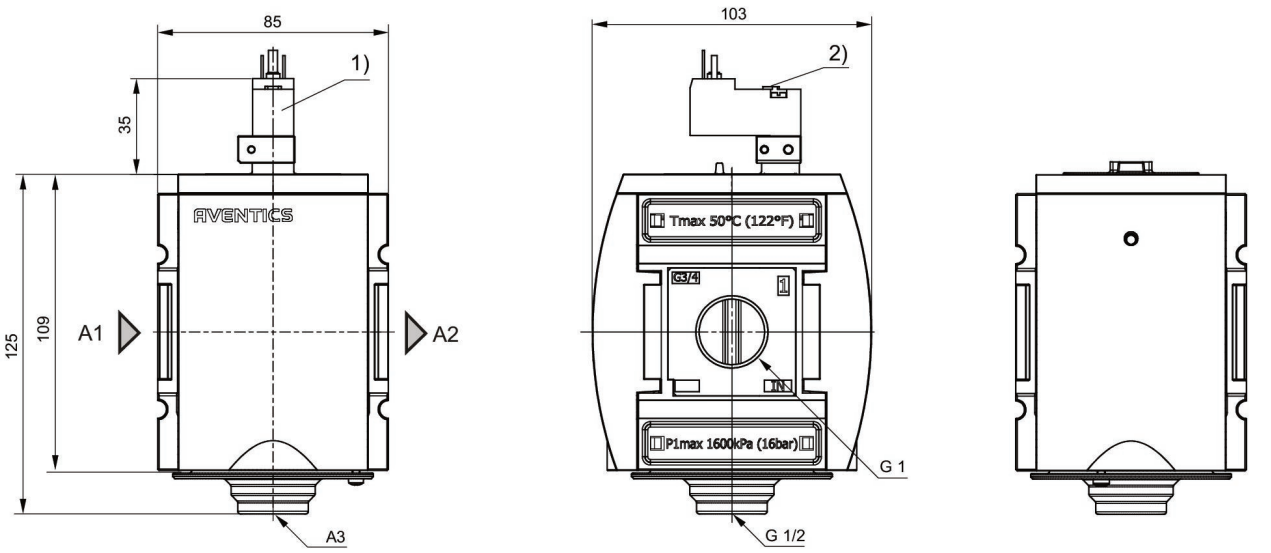

A1 = ingresso A2 = uscita A3 = attacco di scarico
1) Raccordo per connettore valvola in base a ISO 15217 (forma C)
2) Azionamento manuale

Caratteristica della portata

p2 = 0,05 - 7 bar, 1 > 2

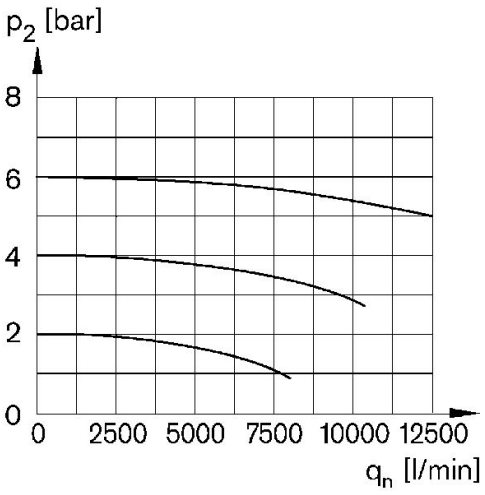

p2 = Pressione secondaria
qn = Portata nominale