Distributeur 2/2, commande électrique, Série AS5-SOV

R414014102

Informations sur le produit
Série AS5

- Le modèle AVENTICS série AS5 est une unité de maintenance modulaire et polyvalente pour applications universelles. Cette série offre des dimensions compactes, est hautement efficace, légère et conviviale. La série AS d'AVENTICS garantit fiabilité, sécurité et efficacité tout en offrant des efforts de montage et de maintenance réduits.



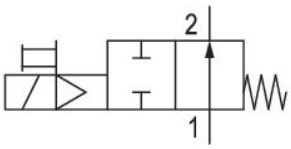

Données techniques

Secteur	Industrie
Commande	électrique
Débit nominal Qn	12500 l/min
Version	NO
Raccordement de l'air comprimé	G 1
Pression de service min.	2.5 bar
Pression de service maxi	8 bar
Tension de service CC	24 V
Principe d'étanchéité	à étanchéification souple
Type de raccordement	Raccordement direct
Composants	Distributeur 2/2
montage en batterie possible	montage en batterie possible
Distributeur de base avec connecteur électrique	Distributeur de base avec distributeur pilote
Type de construction	Distributeur à clapet

Température ambiante min.	-10 °C
Température ambiante max.	50 °C
Fluide	Air comprimé Gaz neutres
Taille de particule max.	25 µm
Tension de service	24 V CC
Puissance absorbée CC	2 W
Indice de protection	IP65
Protection contre inversion de polarités	Protection contre les inversions de polarité
Raccordement électrique 2, taille du filetage	ISO 15217, forme C
Poids	0.875 kg

Matériau

Matériau boîtiers	Polyamide
Matériau joints	Caoutchouc nitrile (NBR)
Matériau douille filetée	Zinc coulé sous pression
Matériau plaque frontale	Plastique acrylonitrile-styrène-butadiène
Référence	R414014102

Informations techniques

Le point de rosée sous pression doit se situer à au moins 15 °C sous la température ambiante et la température du fluide et peut atteindre max. 3 °C .

Débit nominal Qn avec pression secondaire p2 = 6 bar et Δp = 1 bar

La modification du sens de débit (d'une alimentation en air comprimé à gauche à une alimentation en air comprimé à droite) s'effectue en tournant le composant de 180° sur l'axe vertical. Pour de plus amples détails, veuillez consulter la notice d'instruction.

Dimensions en mm

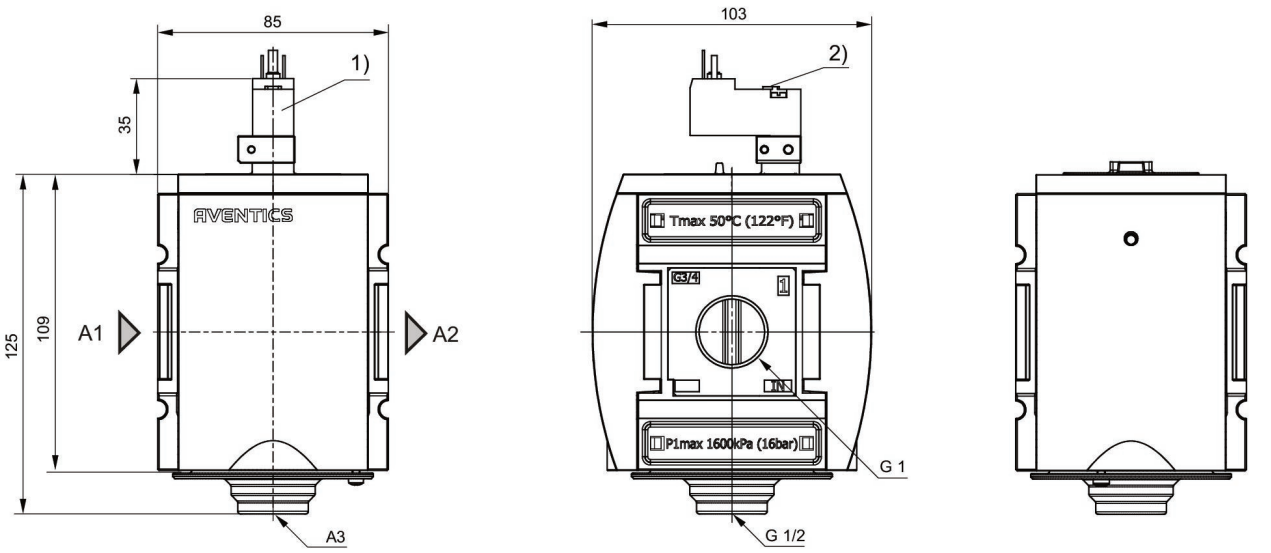

A1 = entrée A2 = sortie A3 = raccordement d'échappement
1) Orifice pour connecteur de distributeur selon ISO 15217 (forme C)
2) Commande manuelle

Caractéristiques de débit

p2 = 0,05 - 7 bar, 1 > 2

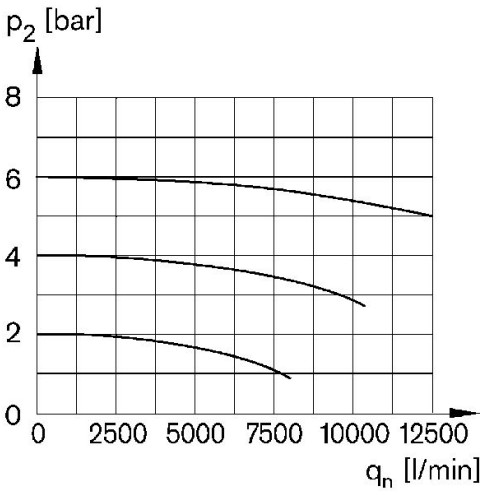

p2 = Pression secondaire
qn = Débit nominal