2/2-Wegeventil, elektrisch betätigt, Serie AS5-SOV

R414014102

Allgemeine Serieninformationen
Serie AS5

- Die AVENTICS Serie AS5 besteht aus modularen, vielseitigen Wartungsgeräten für universelle Anwendungen. Diese Serie bietet kompakte Abmessungen, ist hocheffizient, leicht und einfach zu bedienen. Die AVENTICS Serie AS sorgt mit vereinfachtem Montage- und Wartungsaufwand für Zuverlässigkeit, Sicherheit und Effizienz.



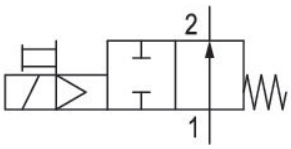

Technische Daten

Branche	Industrie
Betätigung	elektrisch
Nenndurchfluss Qn	12500 l/min
Ausführung	NO
Druckluftanschluss	G 1
Betriebsdruck min.	2.5 bar
Betriebsdruck max.	8 bar
Betriebsspannung DC	24 V
Dichtprinzip	weich dichtend
Anschlussart	Rohranschluss
Bestandteile	2/2-Wegeventil
verblockbar	verblockbar
Austattung Basisventil	Basisventil mit Vorsteuerventil
Bauart	Sitzventil

Umgebungstemperatur min.	-10 °C
Umgebungstemperatur max.	50 °C
Medium	Druckluft neutrale Gase
Max. Partikelgröße	25 µm
Betriebsspannung	24 V DC
Leistungsaufnahme DC	2 W
Schutzart	IP65
Verpolungsschutz	verpolungssicher
Elektrischer Anschluss 2, Gewindegröße	ISO 15217, Form C
Gewicht	0.875 kg

Werkstoff

Werkstoff Gehäuse	Polyamid
Werkstoff Dichtungen	Acrylnitril-Butadien-Kautschuk
Werkstoff Gewindebuchse	Zink-Druckguss
Werkstoff Frontplatte	Acrylnitril-Butadien-Styrol
Materialnummer	R414014102

Technische Informationen

Der Drucktaupunkt muss mindestens 15 °C unter der Umgebungs- und Mediumstemperatur liegen und darf max. 3 °C betragen.

Nenndurchfluss Qn bei Sekundärdruck p2 = 6 bar und Δp = 1 bar

Die Änderung der Durchflussrichtung (von Lufteinspeisung links auf Lufteinspeisung rechts) erfolgt durch einen um 180° in der vertikalen Achse gedrehten Einbau. Weitere Details entnehmen Sie bitte der Betriebsanleitung.

Abmessungen in mm

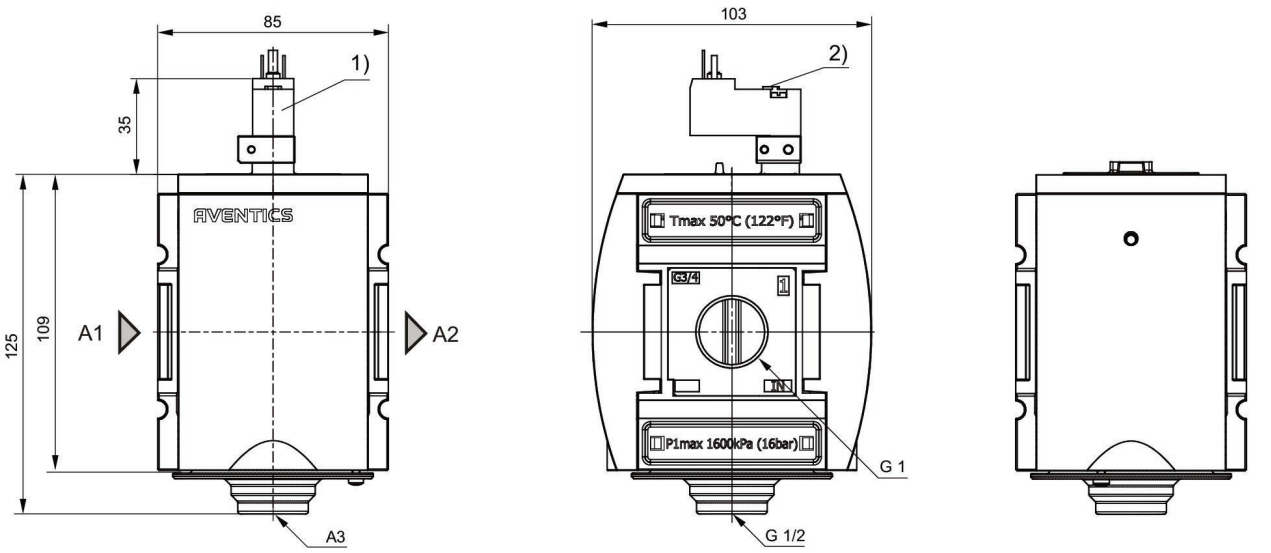

A1 = Eingang A2 = Ausgang A3 = Entlüftungsanschluss
1) Anschluss für Ventilsteckverbinder nach ISO 15217 (Form C)
2) Handhilfsbetätigung

Durchflusscharakteristik

p2 = 0,05 - 7 bar, 1 > 2

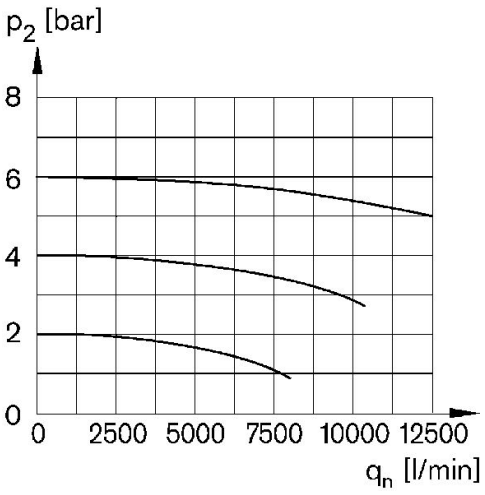

p2 = Sekundärdruck
qn = Nenndurchfluss