Modulateur de pression E/P, Série EV12

R414011397

- Conception compacte avec un débit élevé, aucune perte de pression en cas de charge
- Application polyvalente en tant que solution autonome, dans des unités de maintenance ou assemblée en bloc
- Différents profils de pression possibles
- Différents raccordements électriques disponibles
- Spécification du point de consigne sur l'appareil ou l'API

Régulateurs de pression électropneumatiques AVENTICS série EV12

La série EV12 d'AVENTICS avec sa conception compacte cache une grande capacité de débit. Elle peut être utilisée en tant que solution autonome (vanne à haut débit), en tant que batterie pour l'assemblage en bloc avec une pression constamment régulée, ou intégrée dans une unité de maintenance.

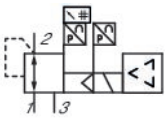

Données techniques

Type de construction	Alimentation en pression à gauche Affichage : écran Commande électrique avec sortie valeur réelle
Commande	Piloté
Fonction	A maintien de pression
Tension de service CC	24 V
Courant absorbé maxi	220 mA
Sortie valeur réelle	4 ... 20 mA
Entrée valeur consigne	4 ... 20 mA
Alimentation en air comprimé	gauche
Plage de réglage de la pression min.	0 bar
Plage de réglage de la pression max.	10 bar
Pression de service min.	0 bar
Pression de service maxi	10 bar
Hystérèse	0,12 bar
Fluide	Air comprimé
Débit nominal Qn	6500 l/min
Température ambiante min.	0 °C
Température ambiante max.	50 °C
Température min. du fluide	0 °C

Température max. du fluide	50 °C
Ondulation autorisée	5%
Taille de particule max.	50 µm
Teneur en huile de l'air comprimé min.	0 mg/m³
Teneur en huile de l'air comprimé Maxi.	5 mg/m³
Taille	AS3
Type de construction	Distributeur à clapet
Entrée raccord d'air comprimé	G 3/8
Sortie raccord d'air comprimé	G 3/8
Raccordement électrique, taille	M12
Raccordement électrique, Nombre de pôles	à 5 pôles
Secteur	Industrie
Poids	1.4 kg

Matériau

Matériau boîtiers	Polyamide
Matériau joints	Caoutchouc nitrile-butadiène
Matériau embase	Aluminium
Référence	R414011397

Informations techniques

Panne de tension : maintien de la pression

La pression de pilotage minimale min. doit être respectée, sans quoi des commutations intempestives et, le cas échéant, une panne des distributeurs sont susceptibles de se produire !

Le point de rosée sous pression doit se situer à au moins 15 °C sous la température ambiante et la température du fluide et peut atteindre max. 3 °C .

La teneur en huile de l'air comprimé doit rester constante tout au long de la durée de vie.

Exclusivement utiliser des huiles autorisées par AVENTICS. Pour de plus amples informations, se reporter au document « Informations techniques » (disponible dans le https://www.emerson.com/en-us/support).

Dimensions

Alimentation en pression à gauche

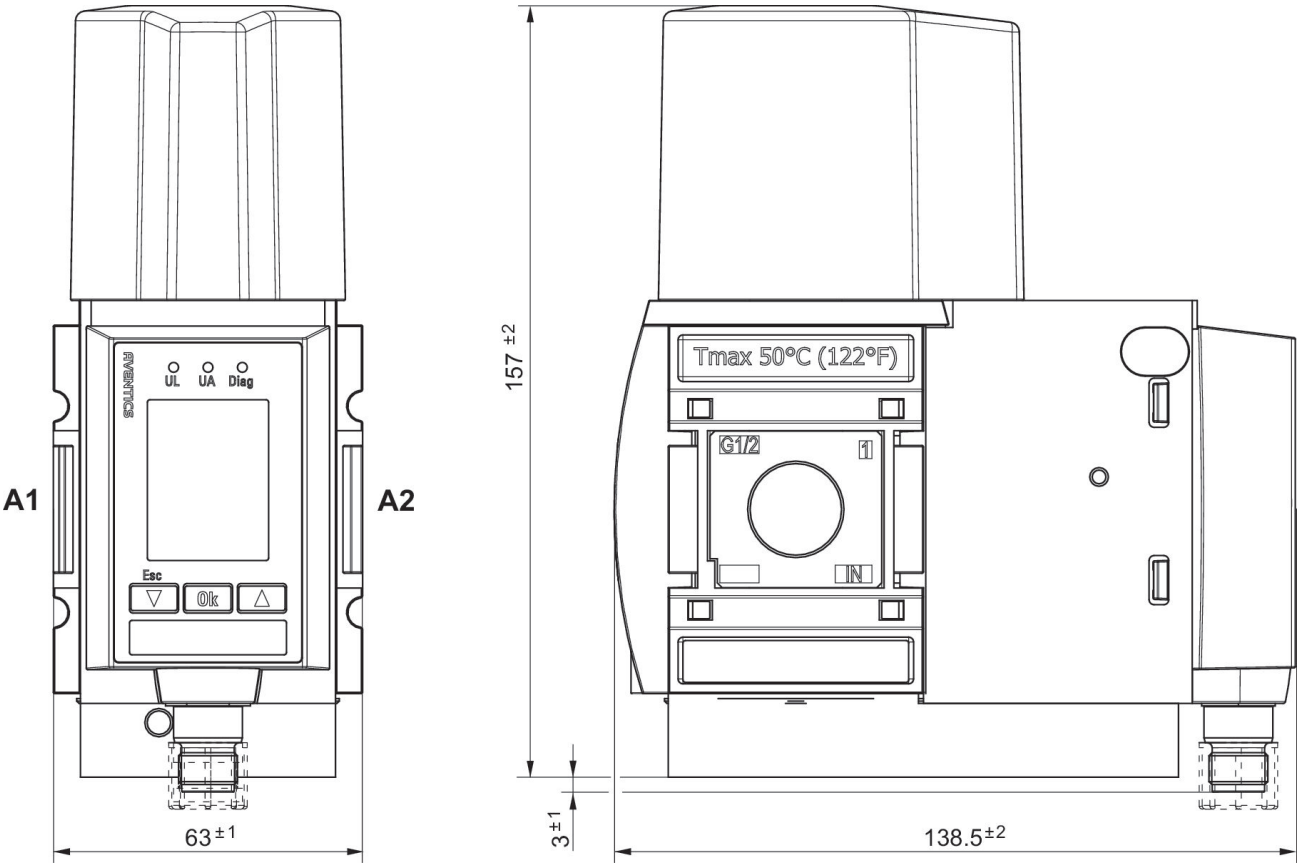

A1 = entrée
A2 = sortie

Alimentation en pression à gauche

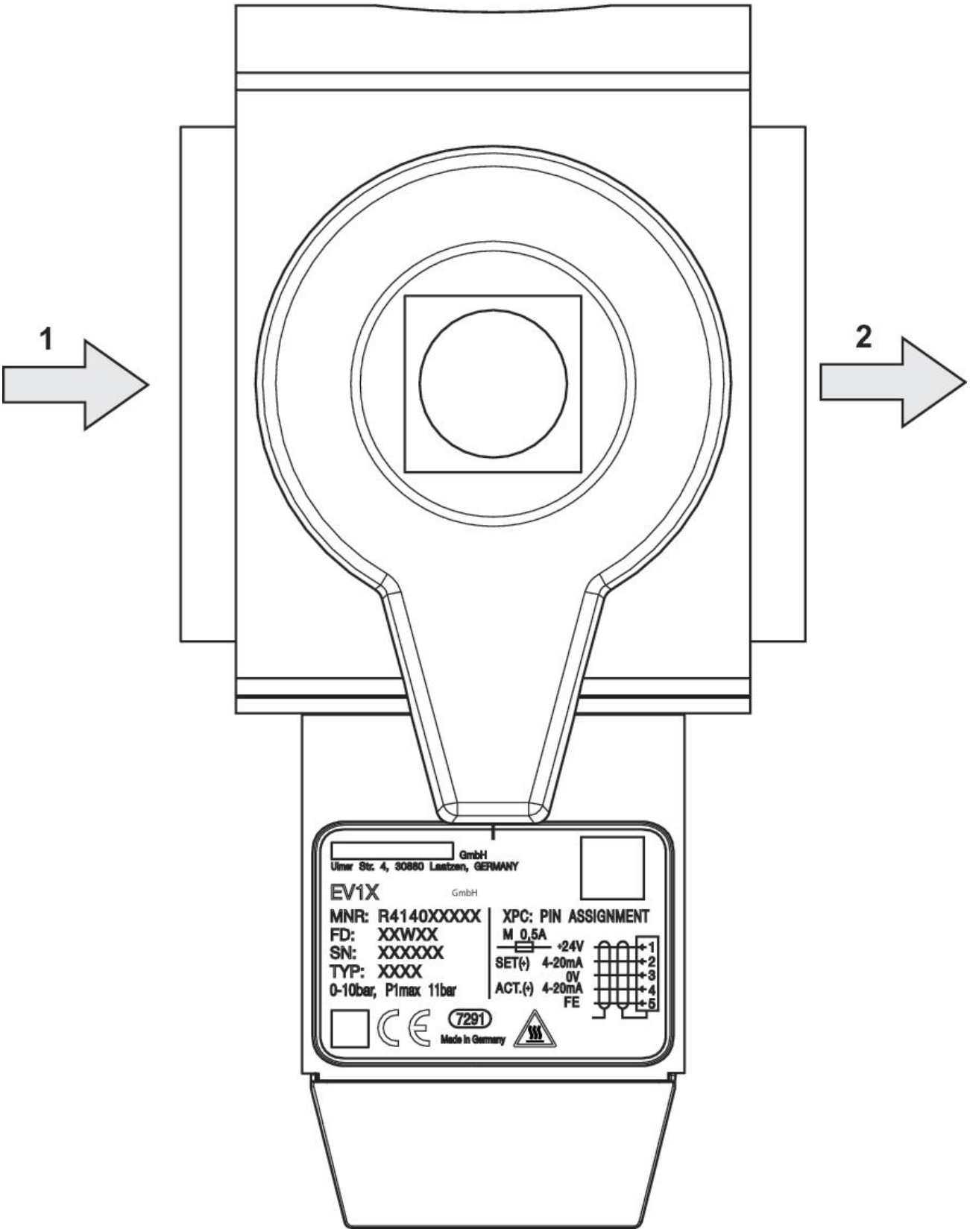

Schéma fonctionnel

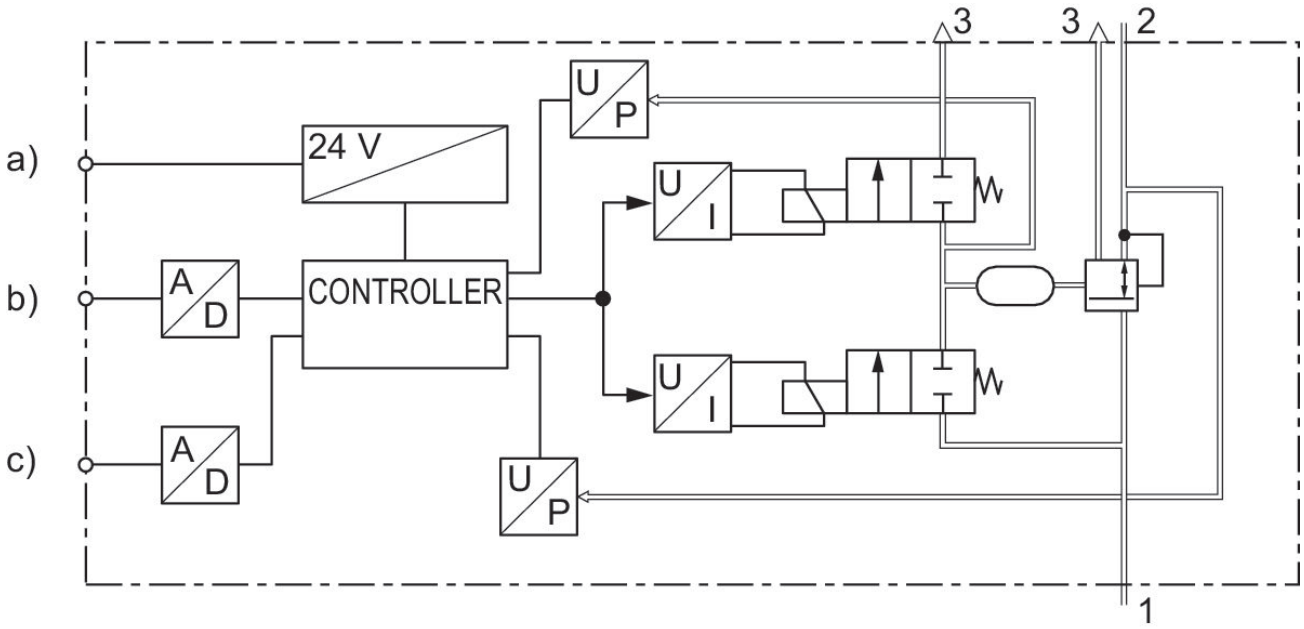

a) Alimentation en tension
Le régulateur de pression b) Entrée valeur consigne
c) Sortie valeur réelle

Courbe caractéristique et affectation des broches de la commande électrique avec sortie valeur réelle

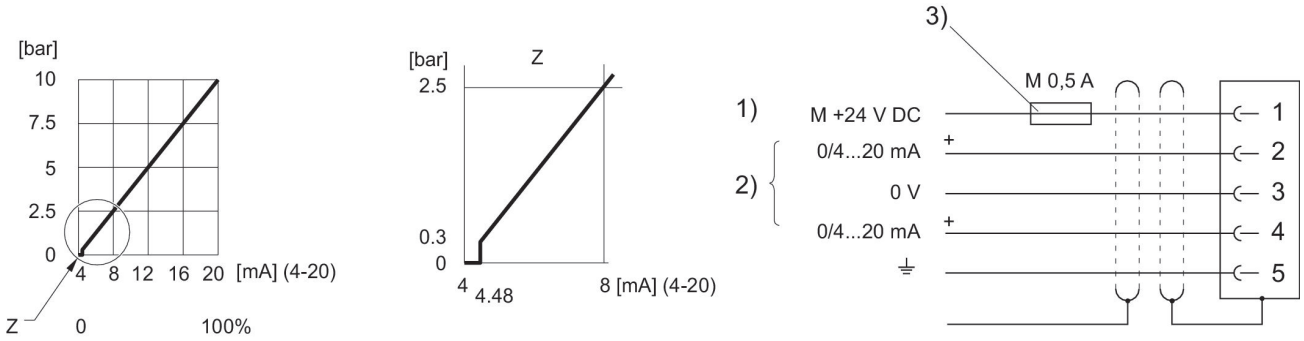

1) Alimentation électrique
2) La valeur réelle (broche 4) et la valeur consigne (broche 2) se réfèrent à 0 V (broche 3). Valeur consigne d'entrée (charge 100 Ω), valeur réelle de sortie : charge externe < 300 Ω. En cas d'alimentation électrique éteinte, l'entrée de la valeur consigne en ohms est très élevée.
3) L'alimentation électrique doit être protégée par un fusible externe M 0,5 A. Afin de garantir la CEM, le connecteur doit être raccordé à l'aide d'un câble blindé.

Affectation des connecteurs

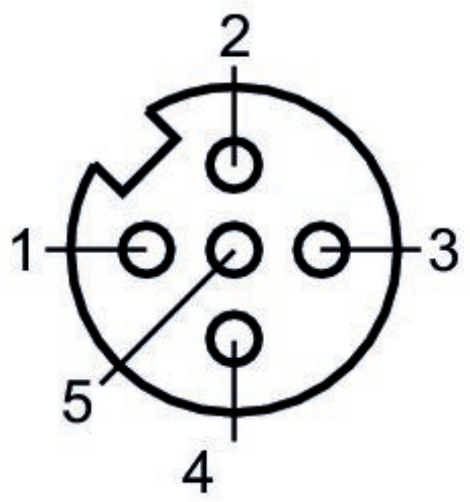

1) 24 V CC
2) Entrée valeur consigne
3) GND
4) Sortie valeur réelle
5) Terre

Courbe caractéristique de débit

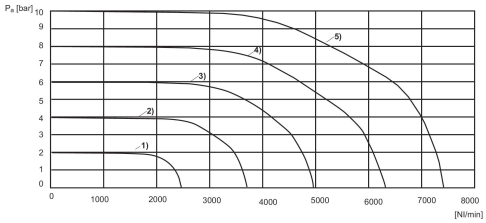

1) Pv = [[3] bar] 2)Pv = [[5] bar] 3)Pv = [[7] bar] 4) Pv = [[9] bar] 5)Pv = [[11] bar]
Pv = Pression d'alimentation
Pa = Pression de service
Pv = Pa + 1