Valvola riduttrice di pressione E/P, Serie EV12

R414011387

- Design compatto con portata elevata e nessuna caduta di pressione in caso di carico
- Applicazione versatile, come soluzioni indipendenti nelle unità di manutenzione o assemblati in blocchi
- Diversi profili di pressione disponibili
- Diverse connessioni elettriche disponibili
- Indicazione dei punti di regolazione sul dispositivo o sul PLC

Regolatori di pressione E/P serie EV12 AVENTICS

I prodotti serie EV12 AVENTICS combinano design compatto e portata elevata. Possono essere utilizzati come soluzioni indipendenti (valvole a portata elevata), come batterie per l'assemblaggio in blocchi con controllo costante della pressione o integrati in un'unità di manutenzione.

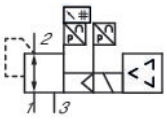

Dati tecnici

Tipo	Alimentazione di pressione a destra Indicatore: display Pilotaggio a corrente con uscita del valore effettivo
comando	pilotaggio
Funzione	Pressurizzante
Tensione di esercizio DC	24 V
Assorbimento di corrente max.	220 mA
Uscita valore effettivo	4 ... 20 mA
Ingresso valore nominale	4 ... 20 mA
Alimentazione dell'aria	destra
Campo di regolazione della temperatura min.	0 bar
Campo di regolazione della temperatura max.	10 bar
Isteresi	0,12 bar
Fluido	Gas neutri
Portata nominale Qn	6500 l/min
Temperatura ambiente min.	0 °C
Temperatura ambiente max.	50 °C
Temperatura del fluido min.	0 °C
Temperatura del fluido max.	50 °C

Distorsione armonica consentita	5%
Dimensione max. particella	50 µm
Contenuto di olio dell'aria compressa min.	0 mg/m³
Contenuto di olio dell'aria compressa max.	5 mg/m³
grandezza	AS3
Tipo	valvola a magnete
Attacco aria compressa ingresso	G 1/2
attacco aria compressa uscita	G 1/2
Attacco elettrico taglia	M12
Conexión eléctrica numero poli	a 5 poli
Attacco elettrico codifica	Con codifica A
Settore	Industria
Peso	1.4 kg

Materiale

Materiale corpo	Poliammide
Materiale guarnizioni	Gomma nitrile-butadiene
Materiale piastra base	Alluminio
Codice	R414011387

Informazioni tecniche

Mancanza di tensione: mantenere la pressione

Non è consentito non raggiungere la pressione di pilotaggio min., poiché altrimenti è possibile che si verifichino commutazioni errate ed eventualmente guasti alle valvole!

Il punto di rugiada in pressione deve essere inferiore alla temperatura ambiente e a quella del fluido di almeno 15 °C e non superare il valore di 3 °C .

Il contenuto di olio dell'aria compressa deve rimanere costante per tutta la durata.

Utilizzare esclusivamente oli omologati da AVENTICS. Per maggiori informazioni consultare il documento “Informazioni tecniche” (disponibile nel https://www.emerson.com/en-us/support).

Dimensioni

Alimentazione di pressione a destra

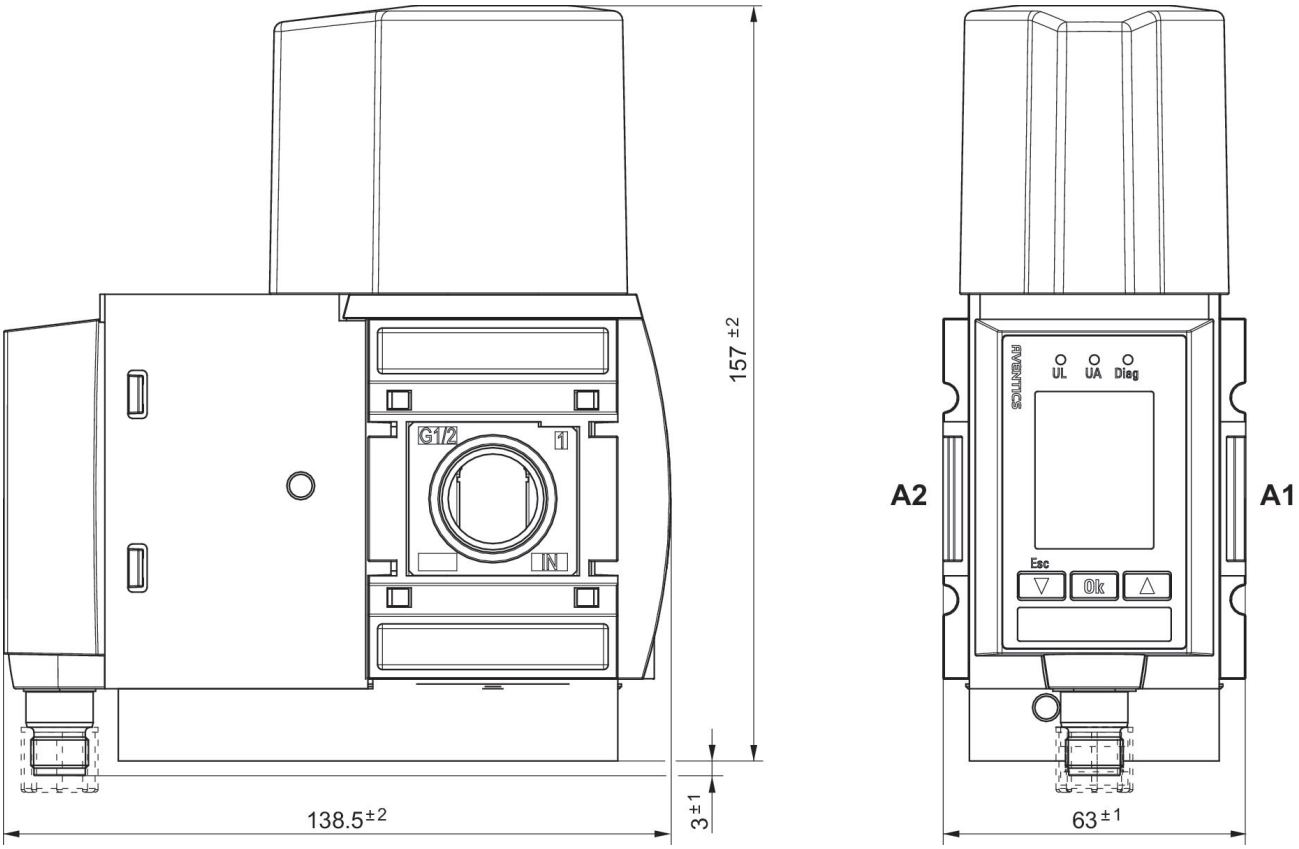

A1 = ingresso
A2 = uscita

Alimentazione di pressione a destra

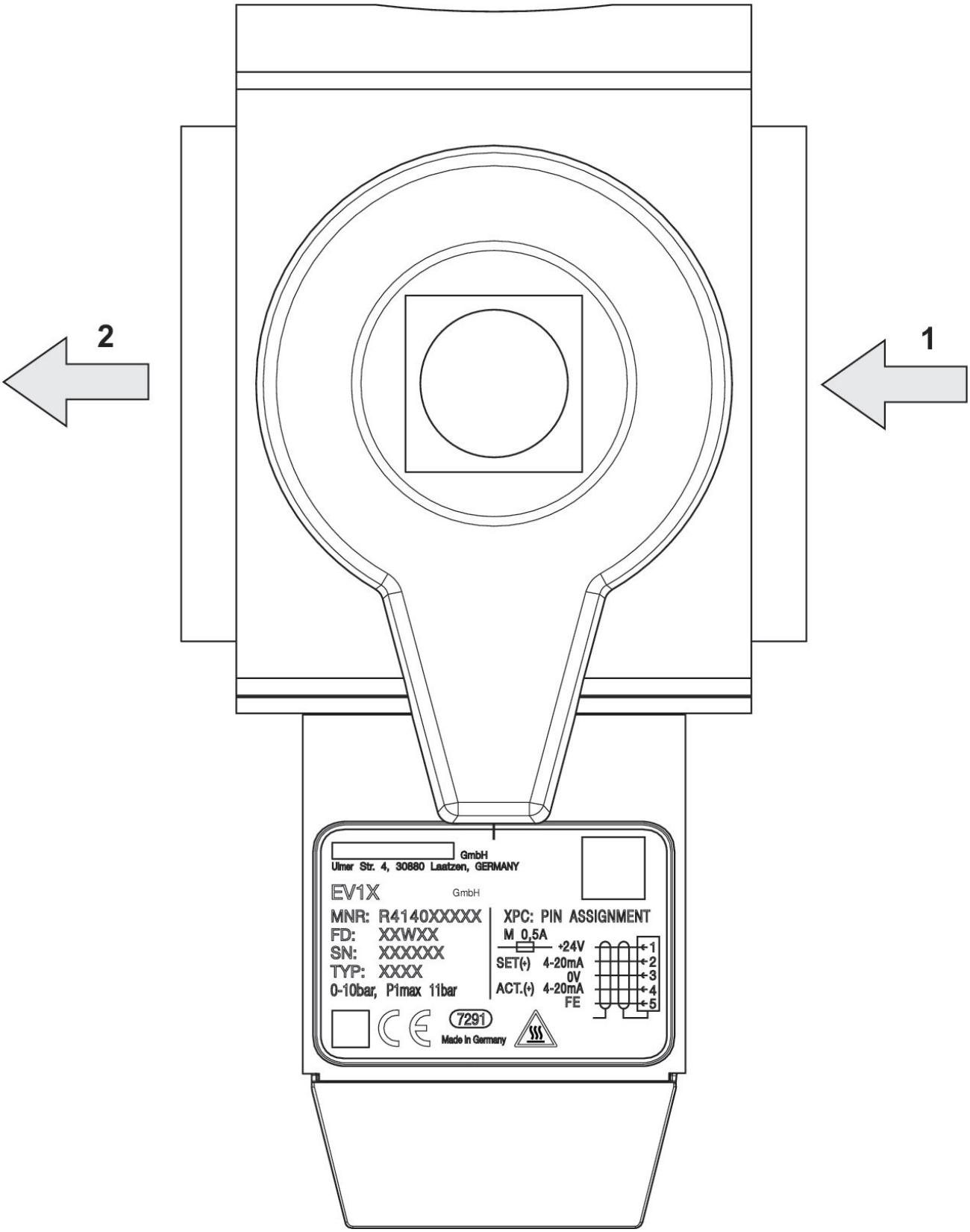

schema delle funzioni

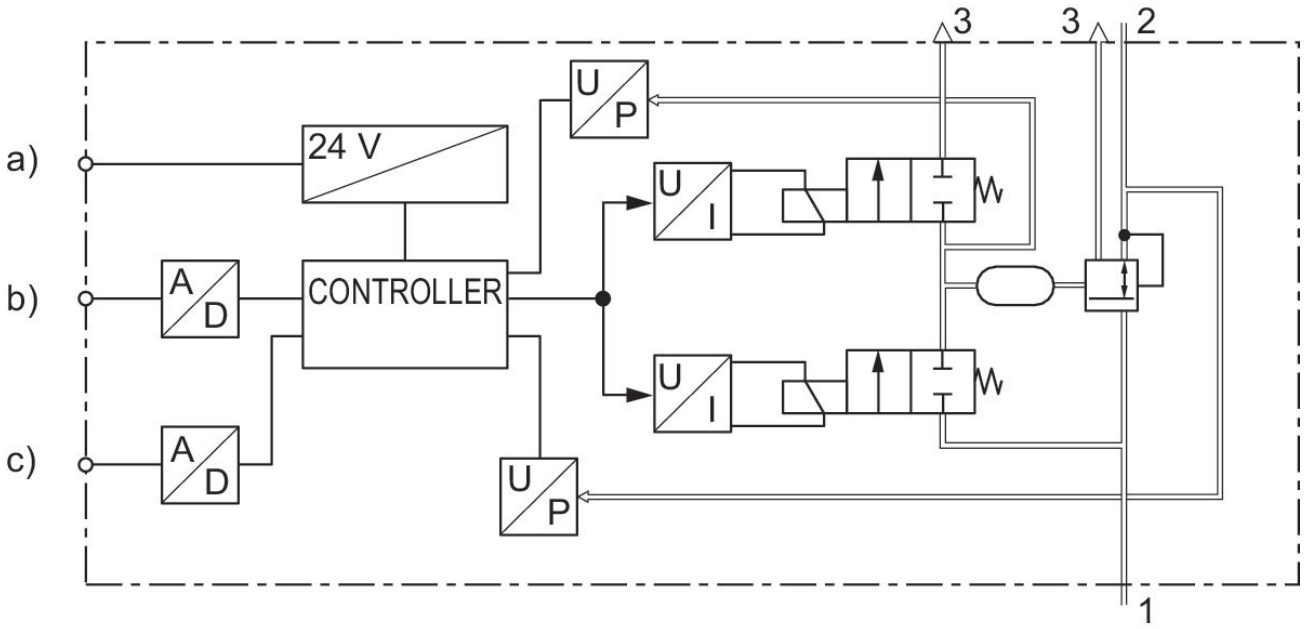

a) Alimentazione di tensione
La valvola riduttrice di pressione b) Ingresso valore nominale
c) Uscita valore effettivo

Caratteristica e occupazione connettori per pilotaggio a corrente con uscita del valore effettivo

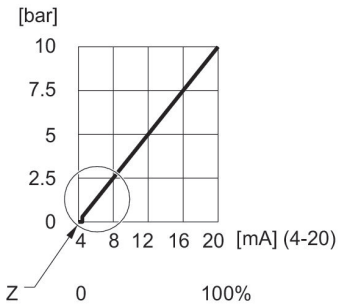

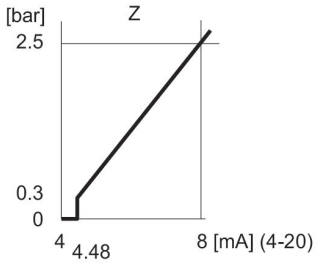

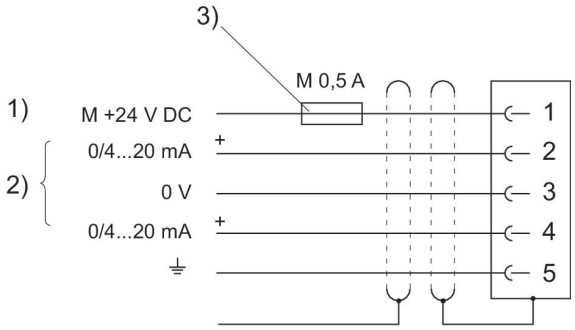

1) alimentazione di tensione
2) Valore effettivo (pin 4) e valore nominale (pin 2) si riferiscono a 0 V (pin 3). Ingresso valore nominale (carico 100 Ω), uscita valore effettivo: carico esterno < 300 Ω. Con alimentazione di tensione disattivata, l'ingresso valore nominale ha un alto valore ohmico.
3) L'alimentazione di tensione deve essere protetta con un fusibile esterno M 0,5 A. Per garantire la compatibilità elettromagnetica, il connettore deve essere collegato tramite un cavo schermato.

occupazione connettori

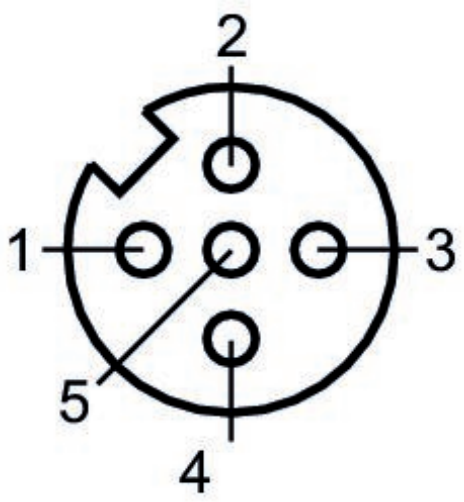

1) 24 V DC
2) Ingresso valore nominale
3) GND
4) Uscita valore effettivo
5) Messa a terra

Curva caratteristica di portata

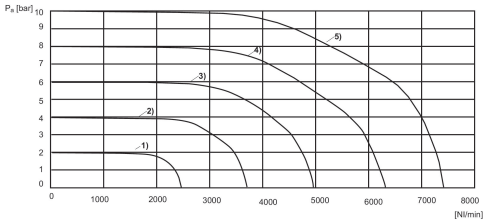

1) Pv = [[3] bar] 2)Pv = [[5] bar] 3)Pv = [[7] bar] 4) Pv = [[9] bar] 5)Pv = [[11] bar]
Pv = pressione di alimentazione
Pa = Pressione d'esercizio
Pv = Pa + 1