Série AF2 Sensor de fluxo, Ethernet

R412028645

AVENTICS série AF2 Sensores

AVENTICS série AF2 são sensores de vazão que monitoram o consumo do ar em sistemas pneumáticos, permitindo rápida intervenção em caso de vazamentos. A série AF2 ajuda a otimizar o consumo de energia, evitar tempo de inatividade das máquinas e reduzir os custos.



Dados técnicos

Setor	Indústria
Nota	Servidor web integrado, conexão 48 VDC através de corrente através de Ethernet Sem fixação
tamanho	DN40
Princípio de comutação	Princípio de medição de fluxo: calorimétrico
Relatório	Ethernet TCP/IP OPC UA MQTT
Fluxo nominal	7540 l/min
Fluxo nominal Qn mín., padrão	38 l/min
Fluxo nominal Qn, estándar máx.	7540 l/min
Fluxo nominal Qn, mín., estendido	7540 l/min
Fluxo nominal Qn, máx., estendido	11300 l/min
Conexão de ar comprimido	1 1/2 NPT
Certificados	Declaração de conformidade CE RoHS UL (Underwriters Laboratories)
Pressão de operação mín.	0 bar
Pressão de operação máx	16 bar

Temperatura ambiente mín.	-20 °C
Temperatura ambiente máx.	60 °C
Temperatura mín. do#fluido.	-20 °C
Temperatura máx. do#fluido.	60 °C
Fluido	Ar comprimido Árgon Nitrogênio Dióxido de carbono
Display	OLED
Área de visualização	l/s l/min m³/min m³/h ft³/s m³/min
Área de visualização	bar psi
Área de visualização temperatura	°C °F
Conexão elétrica 2, tipo	Conector
Conexão elétrica 2, Tamanho da rosca	M12x1
Conexão elétrica 2, número de polos	De 8 pinos
Conexão elétrica 2, codificação	Código X
Sinal de saída	OPC UA, MQTT, Servidor web integrado
Consumo de corrente máx.	12 W
Tensão de operação	24 V CC
Tempo de reação	< 0.3 s
Resistência a curto-circuito	resistente a curto-circuito
Resistência ao choque max.	30 g, 11 ms
Resistência a vibrações	1 g (10 - 2000 Hz) IEC 60068 - 2-6
Reprodutibilidade	± 1,5 % do valor de medição
Tipo de proteção	IP65 IP67 conforme IEC 60529
Peso	2.3 kg

Material

Material de caixa	Poliamida Policarbonato
Material do tubo	Aço inoxidável 1.4301
Material de vedações	Borracha fluorada
N° de material	R412028645

Informações técnicas

O tipo de proteção somente é atingido se o conector estiver montado corretamente. Para obter informações mais precisas, consulte o manual de operação.

O óleo ou água em estado líquido devem ser filtrados previamente. Em caso de separação insuficiente pode ocorrer um comportamento de desvio.

Precisão
- padrão Área de medição: ±3 % do valor de medição, + 0,3 % do valor final
- Área de medição estendida: ±8 % do valor de medição, + 1 % do valor final

Área de medição padrão da medição do fluxo: ar comprimido 0.5 ... 100 m/s, área de medição alargada: ar comprimido >100 ... 150 m/s, respectivamente conforme ISO 8778

O ponto de condensação de pressão deve ser pelo menos 15 °C abaixo da temperatura ambiente e do fluido e um máximo de 3 °C .

O teor de óleo do ar comprimido deve permanecer constante durante toda a vida útil.

Por favor, use exclusivamente óleos autorizados pela AVENTICS. Para mais informações consulte o documento "Informações técnicas" (disponíveis no https://www.emerson.com/en-us/support).

Dimensões em mm

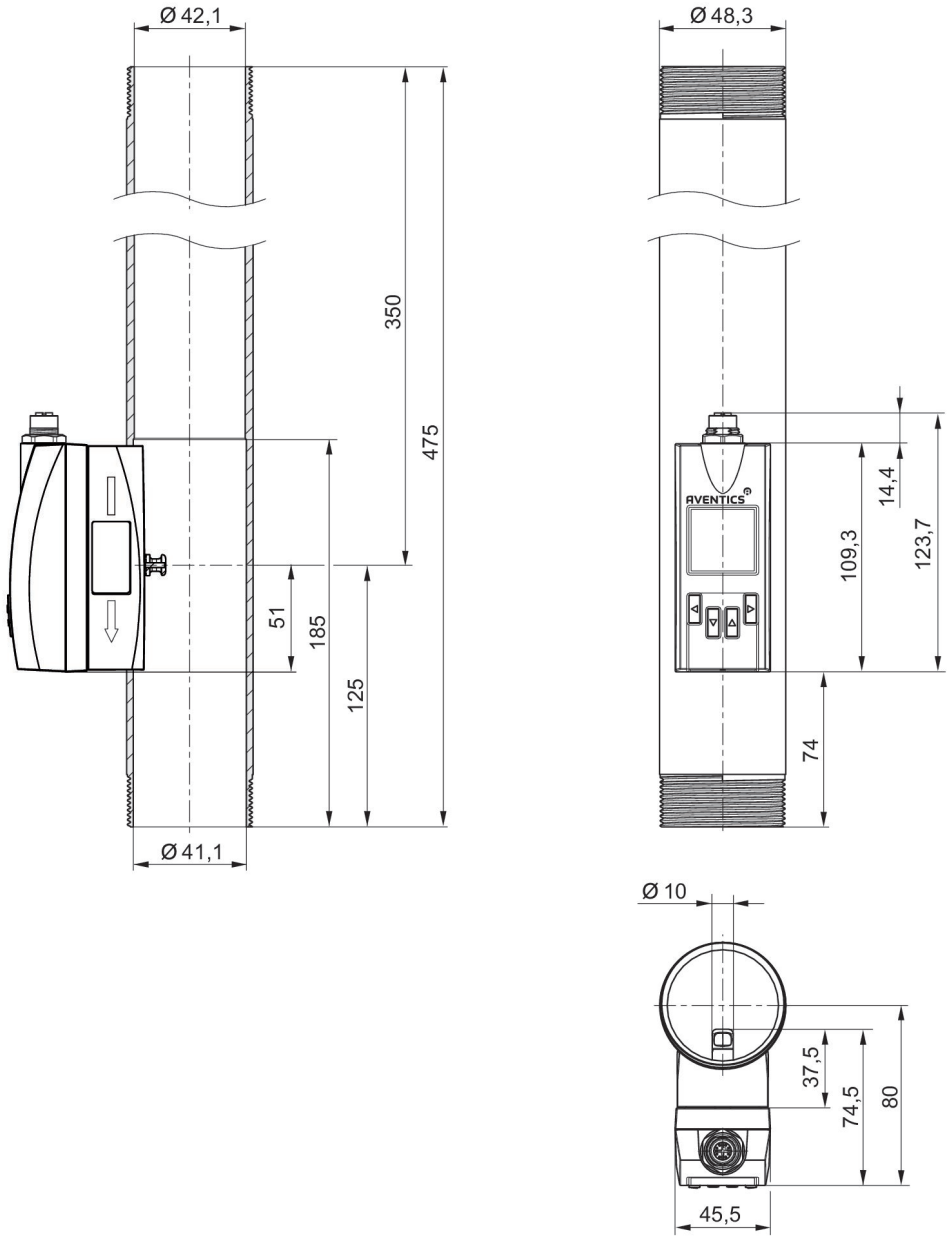

Ocupação dos pinos

Conexão M12x1, Ethernet de 8 pinos (codificação X)

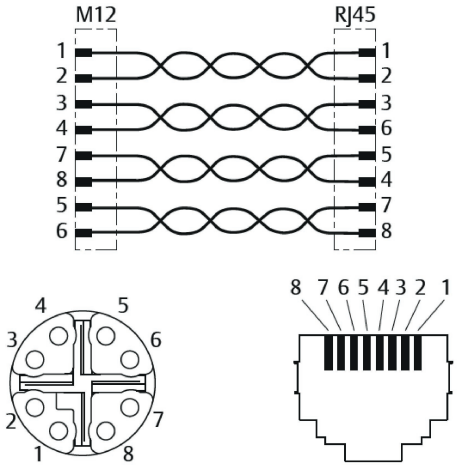

M12 x-coded	RJ45	Cor	Função	10/100 Mbit
1	1	WH / OG	TX(+) + POE	TxData +
2	2	OG	TX(-) + POE	TxData -
3	3	WH / GN	RX(+) + POE	RxData +
4	4	GN	RX(-) + POE	RxData -
7	5	WH / BU	POE +	
8	6	BU	POE +	
5	7	WH / BN	POE -	
6	8	BN	POE -	