Série AF2 capteur de débit, IO-Link

R412028644

Capteurs AVENTICS série AF2

Les capteur AVENTICS série AF2 sont des capteurs de débit qui surveillent la consommation d'air des systèmes pneumatiques, permettant une intervention rapide en cas de fuite. La série AF2 contribue à optimiser la consommation d'énergie, à prévenir les arrêts machines et à réduire les coûts.



Données techniques

Secteur	Industrie
Remarque	Signal de sortie : 1 sortie analogique 4 mA ... 20 mA + 1 sortie numérique/analogique (PNP, NPN, push-pull, 4 mA ... 20 mA / commutable)+1 sortie numérique (PNP, NPN, push-pull, commutable), IO-Link V1.1 (COM3 / 230K4 Baud) Sans fixation
Taille	DN40
Principe de commutation	Principe de mesure du débit : calorimétrique
Protocole	IO-Link analogue
Débit nominal	7540 l/min
Débit nominal Qn min., standard	38 l/min
Débit nominal Qn, max., standard	7540 l/min
Débit nominal Qn min., étendu	7540 l/min
Débit nominal Qn max., étendu	11300 l/min
Raccordement de l'air comprimé	1 1/2 NPT
Certificats	Déclaration de conformité CE RoHS UL (Underwriters Laboratories)

Pression de service min.	0 bar
Pression de service maxi	16 bar
Température ambiante min.	-20 °C
Température ambiante max.	60 °C
Température min. du fluide	-20 °C
Température max. du fluide	60 °C
Fluide	Air comprimé Argon Azote Dioxyde de carbone
Affichage	OLED
Plage d'affichage	l/sec l/min m³/min m³/h ft³/s m³/min
Plage d'affichage	bar psi
Unité d’affichage de température	°C °F
Raccordement électrique 2, type	Connecteur
Raccordement électrique 2, taille du filetage	M12x1
Raccordement électrique 2, nombre de pôles	à 5 pôles
Raccordement électrique 2, codage	Codage A
Signal de sortie	PNP, NPN, push-pull, 1 x IO-Link
Puissance absorbée maxi.	12 W
Tension de service des équipements	17-30 V DC
Temps de réaction	< 0.3 s
Résistance aux courts-circuits	résistant aux courts-circuits
Tenue aux chocs maxi.	30 g, 11 ms
Tenue aux vibrations	1 g (10 - 2000 Hz) IEC 60068 - 2-6
Reproductibilité	± 1,5 % de la valeur de mesure
Indice de protection	IP65 IP 67 selon CEI 60529
Poids	2.3 kg

Matériau

Matériau boîtiers	Polyamide Polycarbonate
Matériau tube	Acier inoxydable 1.4301
Matériau joints	Caoutchouc au fluor
Référence	R412028644

Informations techniques

L'indice de protection ne peut être obtenu que si la prise est montée correctement. Pour de plus amples informations, veuillez consulter le manuel d'utilisation.

L’huile liquide ou l’eau doit être séparée par un préfiltrage. En cas de séparation insuffisante, des dérapages sont susceptibles de se produire.

Précision - Plage de mesure standard : ±6 % de la valeur de mesure, + 0,6 % de la valeur finale - Plage de mesure étendue: ±8 % de la valeur de mesure, + 0.8 % de la valeur finale

Plage de mesure standard pour la mesure du débit : air comprimé 0,5 ... 100 m/s, plage de mesure étendue : air comprimé >100 ... 150 m/s, selon ISO 8778

Le point de rosée sous pression doit se situer à au moins 15 °C sous la température ambiante et la température du fluide et peut atteindre max. 3 °C .

La teneur en huile de l'air comprimé doit rester constante tout au long de la durée de vie.

Exclusivement utiliser des huiles autorisées par AVENTICS. Pour de plus amples informations, se reporter au document « Informations techniques » (disponible dans le https://www.emerson.com/en-us/support).

Dimensions en mm

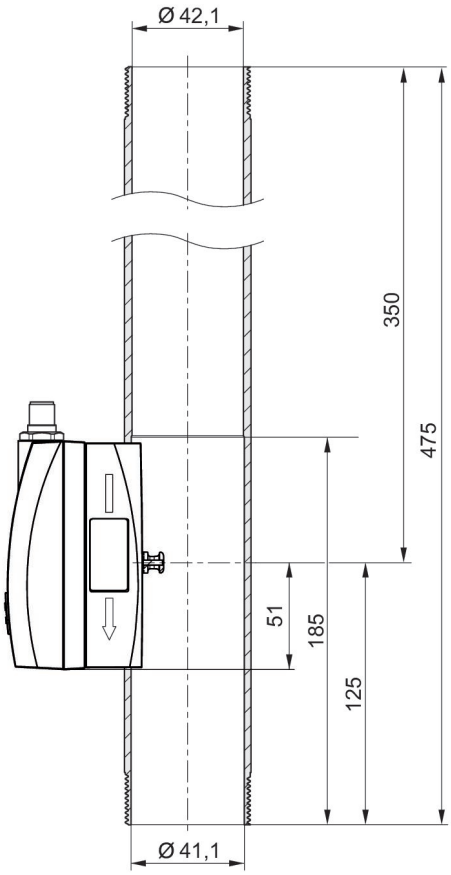

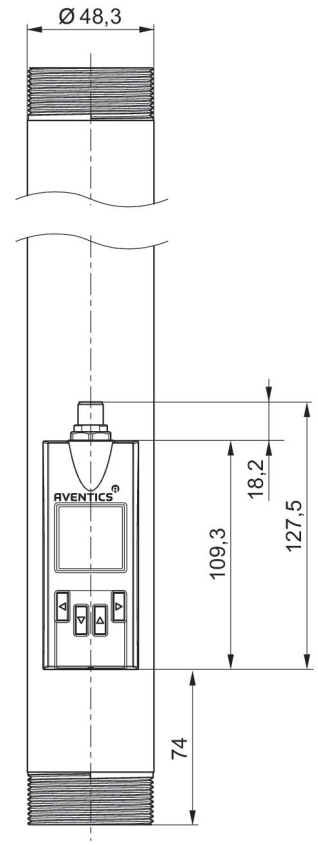

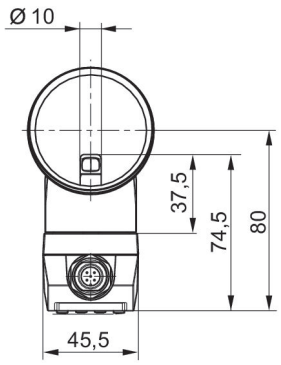

Affectation des broches

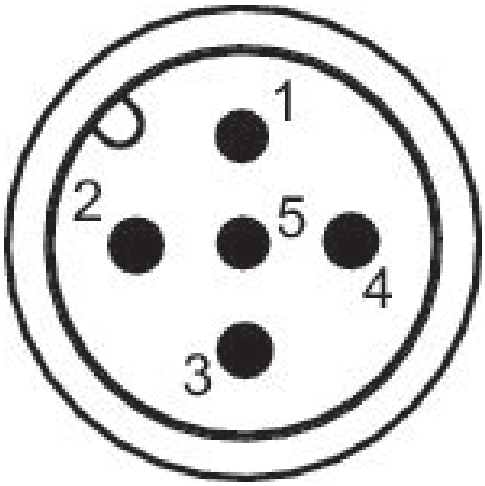

Affectation des broches

Broche	Affectation	Couleur des fils
1	L+ Tension d'alimenta-tion	marron
2	QA (Sortie analogique 4 ... 20 mA)	blanc
3	m = masse	bleu
4	C/Q1 (IO-Link / sortie de commutation)	noir
5	Sortie analogique 4 ... 20 mA	jaune