Sensor de caudal serie AF2, Ethernet

R412028643

Detectores AVENTICS serie AF2

Los AVENTICS serie AF2 son detectores de caudal que monitorean el consumo de aire en sistemas neumáticos y permiten la rápida intervención en caso de fugas. La serie AF2 ayuda a optimizar el consumo de energía, evita el tiempo de inactividad de máquinas y reduce los costos.



Datos técnicos

Sector	Industria
Advertencia	Servidor web integrado, conexión 48 VDC con corriente mediante Ethernet Sin fijación
tamaño de construcción	DN40
Principio de conmutación	Principio de medición de caudal, calorimétrico
Protocolo	Ethernet TCP/IP OPC UA MQTT
Caudal nominal	7540 l/min
Caudal nominal Qn mín., estándar	38 l/min
Caudal nominal Qn máx., estándar	7540 l/min
Caudal nominal Qn mín., ampliado	7540 l/min
Caudal nominal Qn Máx., ampliado	11300 l/min
Conexión de aire comprimido	R 1 1/2
Certificados	Declaración de conformidad CE RoHS UL (Underwriters Laboratories)
Presión de funcionamiento mín.	0 bar
Presión de funcionamiento máx.	16 bar

Temperatura ambiente mín.	-20 °C
Temperatura ambiente máx.	60 °C
Temperatura del medio mín.	-20 °C
Temperatura del medio máx.	60 °C
Fluido	Aire comprimido Argon Nitrógeno Dióxido de carbono
Pantalla	OLED
Indicador	l/s l/min m³/min m³/h ft³/s m³/min
Indicador	bar psi
Indicador de temperatura	°C °F
Conexión eléctrica 2, tipo	Enchufe
Conexión eléctrica 2, tamaño de rosca	M12x1
Conexión eléctrica 2, número de polos	De 8 polos
Attacco elettrico 2, codificación	Codificado X
Señal de salida	OPC UA, MQTT, Servidor web integrado
Consumo de potencia máx.	12 W
Tensión de servicio	24 V DC
Tiempo de reacción	< 0.3 s
Resistencia a cortocircuito	resistente a cortocircuito
Resistencia al choque max.	30 g, 11 ms
Resistencia a las vibraciones	1 g (10 - 2000 Hz) IEC 60068 - 2-6
Reproducibilidad	± 1,5 % del valor de medición
Tipo de protección	IP65 IP67 según IEC 60529
Peso	2.3 kg

Material

Material carcasa	Poliamida Policarbonato
Material tubo	Acero inoxidable 1.4301
Material juntas	Caucho fluorado
N° de material	R412028643

Información técnica

El tipo de protección sólo se consigue si el enchufe está debidamente montado. Para más información, véanse las instrucciones de servicio.

Se debe separar el aceite fluido o el agua utilizando un filtrado previo. Si la separación no es suficiente, puede producirse un comportamiento de deriva.

Precisión - margen de medición estándar: ±3 % del valor de medición, + 0,3 % del valor final
- margen de medición ampliado : ±8 % del valor de medición, + 1 % del valor final

Margen de medición estándar de la medición de caudal> aire comprimido 0,5 ... 100 m/s, margen de medición ampliado aire comprimido >100 ... 150 m/s, respectivamente según ISO 8778

El punto de condensación de presión se debe situar como mínimo 15 °C por debajo de la temperatura ambiental y del medio, y debe ser como máx. de 3 °C .

El contenido de aceite del aire comprimido debe permanecer constante durante toda la vida útil.

Utilice solo aceites permitidos por AVENTICS. Encontrará más información en el documento “Información técnica” (disponible en el https://www.emerson.com/en-us/support).

Dimensiones en mm

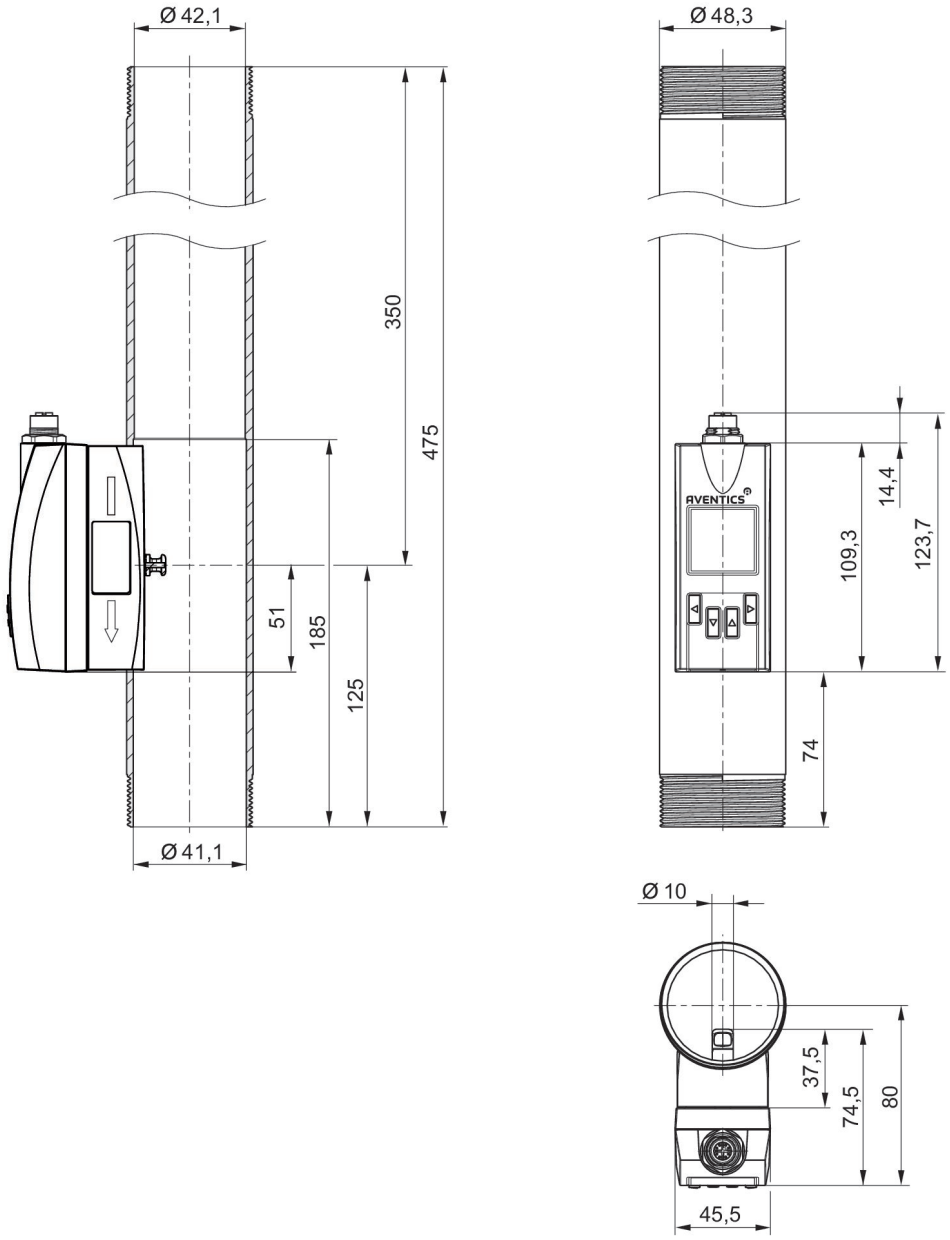

Ocupación de pines

Conexión M12x1, 8 polos (codificación X)

Ethernet

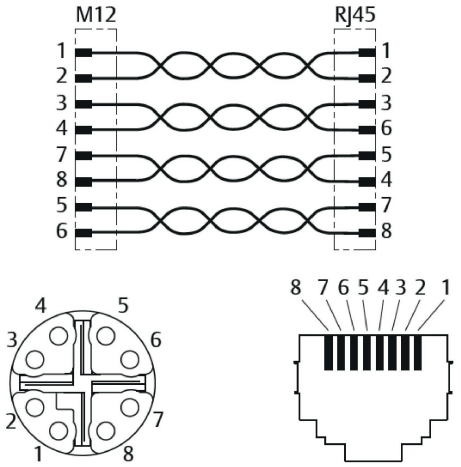

M12 x-coded	RJ45	Color	Función	10/100 Mbit
1	1	WH / OG	TX(+) + POE	TxData +
2	2	OG	TX(-) + POE	TxData -
3	3	WH / GN	RX(+) + POE	RxData +
4	4	GN	RX(-) + POE	RxData -
7	5	WH / BU	POE +	
8	6	BU	POE +	
5	7	WH / BN	POE -	
6	8	BN	POE -	