Serie AF2 Durchflusssensor, Ethernet

R412028643

- IIoT-fähiger Durchflusssensor
- Geeignet für Standardanwendungen
- Einfach zu montieren und zu betreiben
- Kleine Größe ermöglicht optimale Nutzung des Einbauraums
- Farbiges und drehbares OLED-Display
- Misst Durchfluss, Druck und Temperatur
- Einfache Integration in Wartungseinheiten oder als eigenständige Ausführung
- Integrierter Datenlogger
- Kommunikationsoptionen: E/A-Link und Ethernet



AVENTICS Serie AF2 Sensoren

Die AVENTICS Serie AF2 sind Durchflusssensoren, die den Luftverbrauch in pneumatischen Systemen überwachen und ein schnelles Eingreifen im Falle einer Leckage ermöglichen. Die Serie AF2 hilft Ihnen dabei, den Energieverbrauch zu optimieren, Maschinenausfälle zu vermeiden und Kosten zu senken.

Technische Daten

Branche	Industrie
Hinweis	Integrierter Webserver, 48 VDC-Anschluss über Strom über Ethernet ohne Befestigung
Baugröße	DN40
Schaltprinzip	Messprinzip Durchfluss: kalorimetrisch
Protokoll	Ethernet TCP/IP OPC UA MQTT
Nenndurchfluss	7540 l/min
Nenndurchfluss Qn min., Standard	38 l/min
Nenndurchfluss Qn max., Standard	7540 l/min
Nenndurchfluss Qn min., erweitert	7540 l/min
Nenndurchfluss Qn max., erweitert	11300 l/min
Druckluftanschluss	R 1 1/2
Zertifikate	CE-Konformitätserklärung RoHS UL (Underwriters Laboratories)
Betriebsdruck min.	0 bar
Betriebsdruck max.	16 bar

Umgebungstemperatur min.	-20 °C
Umgebungstemperatur max.	60 °C
Mediumstemperatur min.	-20 °C
Mediumstemperatur max.	60 °C
Medium	Druckluft Argon Stickstoff Kohlenstoffdioxid
Display	OLED
Anzeigeeinheit Durchfluss	l/sec l/min m³/min m³/h ft³/s ft³/min
Anzeigeeinheit Druck	bar psi
Anzeigeeinheit Temperatur	°C °F
Elektrischer Anschluss 2, Typ	Stecker
Elektrischer Anschluss 2, Gewindegröße	M12x1
Elektrischer Anschluss 2, Anzahl Pole	8-polig
Elektrischer Anschluss 2, Codierung	X-codiert
Ausgangssignal	OPC UA, MQTT, integrierter Webserver
Leistungsaufnahme max.	12 W
Betriebsspannung	36-57 V DC
Ansprechzeit	< 0.3 s
Kurzschlussfestigkeit	kurzschlussfest
Schockfestigkeit max.	30 g, 11 ms
Schwingungsfestigkeit	1 g (10 - 2000 Hz) IEC 60068 - 2-6
Reproduzierbarkeit	± 1,5 % vom Messwert
Schutzart	IP65 IP67 nach IEC 60529
Gewicht	2.3 kg

Werkstoff

Werkstoff Gehäuse	Polyamid Polycarbonat
Werkstoff Rohr	Edelstahl 1.4301
Werkstoff Dichtungen	Fluor-Kautschuk
Materialnummer	R412028643

Technische Informationen

Die Schutzart wird nur erreicht, wenn der Stecker ordnungsgemäß montiert ist. Nähere Informationen siehe Betriebsanleitung.

Flüssiges Öl oder Wasser muss mit einer Vorfilterung abgeschieden werden. Bei nicht ausreichender Separierung kann ein Driftverhalten auftreten.

Genauigkeit - Standard Messbereich: ±6 % vom Messwert, + 0,6 % vom Endwert - Erweiterter Messbereich: ±8 % vom Messwert, + 0,8 % vom Endwert

Standard-Messbereich der Durchflussmessung: Druckluft 0.5 ... 100 m/s, erweiterter Messbereich: Druckluft >100 ... 150 m/s, jeweils unter ISO 8778

Der Drucktaupunkt muss mindestens 15 °C unter der Umgebungs- und Mediumstemperatur liegen und darf max. 3 °C betragen.

Der Ölgehalt der Druckluft muss über die gesamte Lebensdauer konstant bleiben.

Verwenden Sie ausschließlich von AVENTICS zugelassene Öle. Weitere Informationen finden Sie im Dokument „Technische Informationen“ (erhältlich im https://www.emerson.com/de-de/support).

Abmessungen in mm

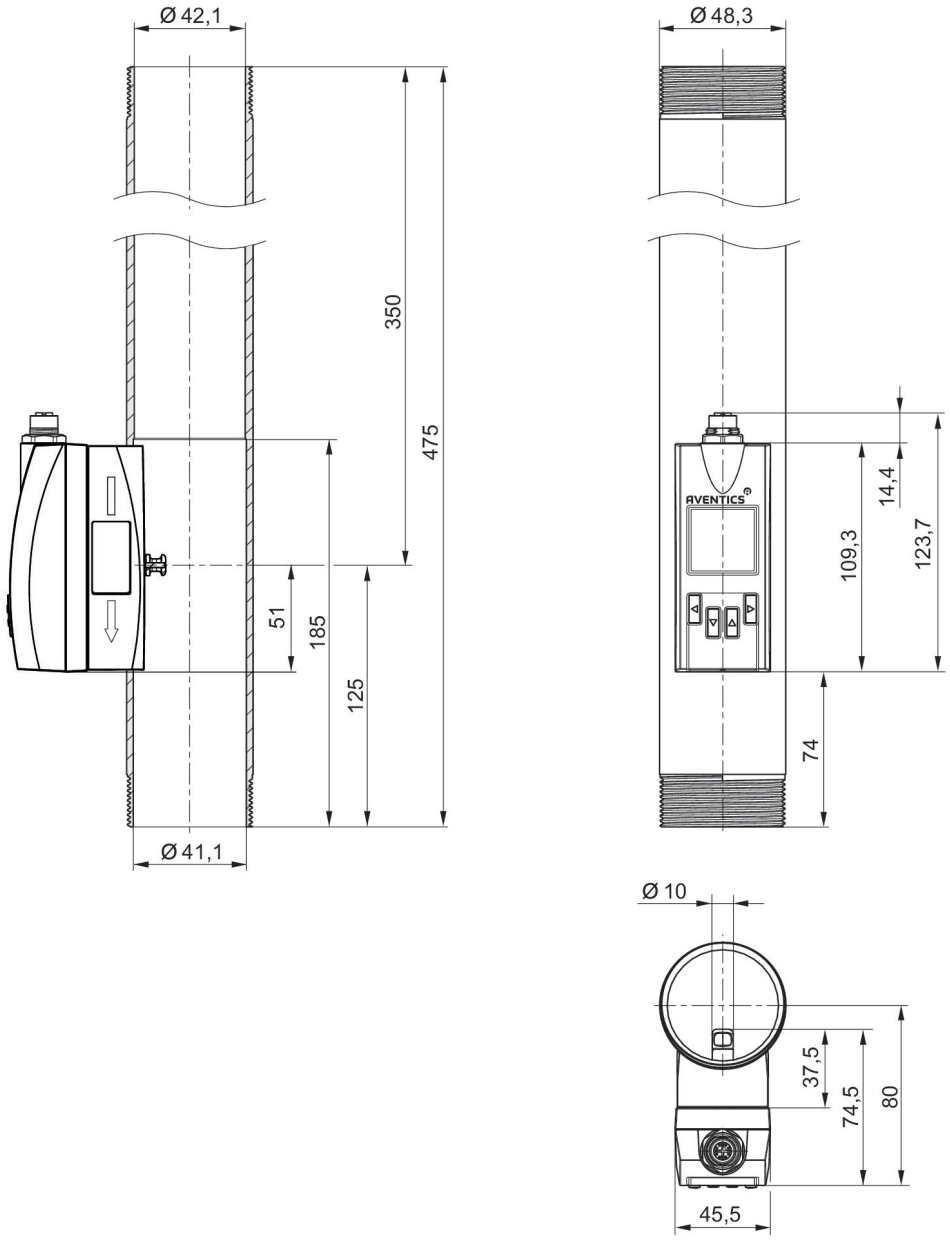

Pin-Belegung

M12x1-Anschluss, 8-polig (X-kodiert)

Ethernet

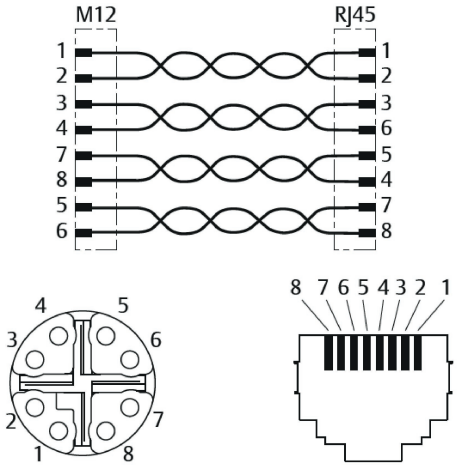

M12 x-coded	RJ45	Farbe	Funktion	10/100 Mbit
1	1	WH / OG	TX(+) + POE	TxData +
2	2	OG	TX(-) + POE	TxData -
3	3	WH / GN	RX(+) + POE	RxData +
4	4	GN	RX(-) + POE	RxData -
7	5	WH / BU	POE +	
8	6	BU	POE +	
5	7	WH / BN	POE -	
6	8	BN	POE -	