# Gruppo di trattamento dell'aria in 2 parti, Serie AS5-ACC

**R412027677**



## Gruppi di trattamento aria AVENTICS Serie AS5

La serie AS5 di AVENTICS è costituita da un gruppo trattamento aria modulare, versatile per applicazioni universali. Questa serie offre dimensioni compatte, è altamente efficiente, leggera e facile da utilizzare. La serie AS AVENTICS assicura affidabilità, sicurezza ed efficienza con montaggio e manutenzione semplificati.




## Dati tecnici

| | |
|---|---|
| Settore | Industria |
| Componenti | Gruppo di trattamento |
| Componenti | Valvola di blocco<br>Filtro riduttore di pressione |
| Contenitore | contenitore in PC con gabbia di protezione in PA |
| Raccordo | G 1 |
| Portata nominale Qn | 14000 l/min |
| Grado di filtraggio | 5 µm |
| Scarico di condensa | automatico, aperto senza pressione |
| Manometri | con manometro |
| Pressione di esercizio min. | 1.5 bar |
| Pressione di esercizio max | 16 bar |
| Temperatura ambiente min. | -10 °C |
| Temperatura ambiente max. | 50 °C |
| Campo di regolazione della temperatura min. | 0.5 bar |
| Campo di regolazione della temperatura max. | 8 bar |
| Tipo di chiusura | per lucchetto |
| Tipo | a 2 parti |
| Tipo | montabile in batteria |
| Alimentazione di pressione | unilaterale |

# Gruppo di trattamento dell'aria in 2 parti, Serie AS5-ACC

R412027677

| | |
|---|---|
| ~~Posizione di montaggio~~ | ~~verticale~~ |
| Tipo di riduttore | Riduttori di pressione a membrana |
| Funzione del riduttore | Con scarico secondario |
| Max. Consumo d'aria proprio | 1.5 l/min |
| Elemento filtrante | sostituibile |
| Volume contenitore del filtro | 87 cm³ |
| Max. classe dell'aria compressa raggiungibile secondo ISO 8573-1:2010 | 6 : 7 : - |
| Fluido | Aria compressa<br>Gas neutri |
| Peso | 2.84 kg |

## Materiale

| | |
|---|---|
| Materiale corpo | Poliammide |
| Materiale guarnizioni | Gomma acrilonitrile-butadiene |
| Materiale piastra frontale | Plastica acrilonitrile-butadiene-stirene |
| Materiale boccola filettata | Pressofuso di zinco |
| Materiale contenitore | Policarbonato |
| Materiale gabbia di protezione | Poliammide |
| Materiale cartuccia filtro | polietilene |
| Codice | R412027677 |

## Informazioni tecniche

Il punto di rugiada in pressione deve essere inferiore alla temperatura ambiente e a quella del fluido di almeno 15 °C e non superare il valore di 3 °C .

Nota: i contenitori di policarbonato sono sensibili a solventi, ulteriori indicazioni sono riportate sotto "Informazioni clienti".

Portata nominale Qn con pressione secondaria p2 = 6 bar e Δp = 1 bar

Modifica direzione di flusso (da alimentazione aria sinistra a alimentazione aria destra) avviene mediante un montaggio ruotato di 180° sull'asse verticale. Per maggiori dettagli consultare le istruzioni per l'uso.

Grazie al tipo di costruzione, idoneo anche per la deposizione di olio liquido e acqua.

# Gruppo di trattamento dell'aria in 2 parti, Serie AS5-ACC

R412027677

## Dimensioni in mm

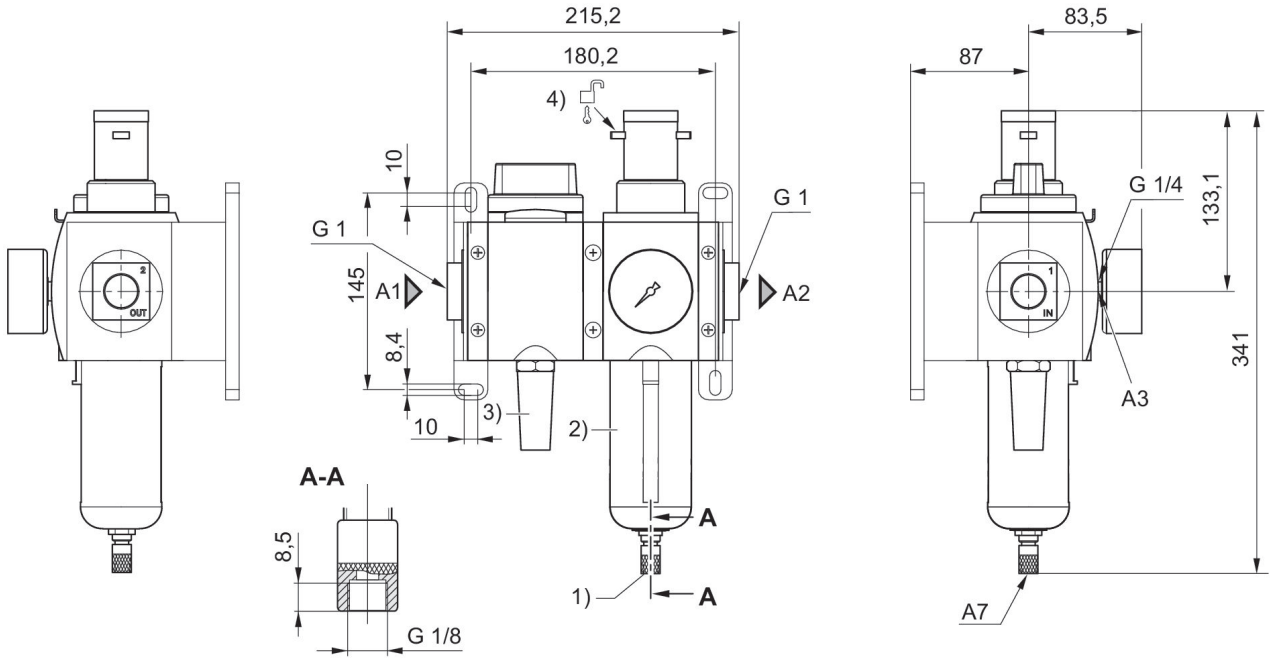


A1 = ingresso
A2 = uscita
A3 = uscita
A7 = scarico di condensa
1) Scarico di condensa automatico
2) Recipiente e gabbia di protezione in plastica con finestrella di controllo
3) Silenziatori
4) Possibilità di fissaggio per lucchetti, stanghetta max. Ø 8

## Schema a blocchi

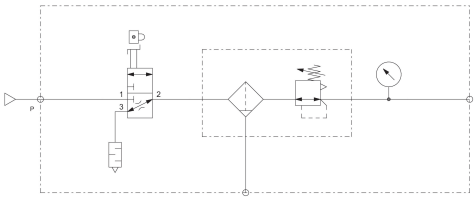

# Gruppo di trattamento dell'aria in 2 parti, Serie AS5-ACC

R412027677

## Panoramica accessori

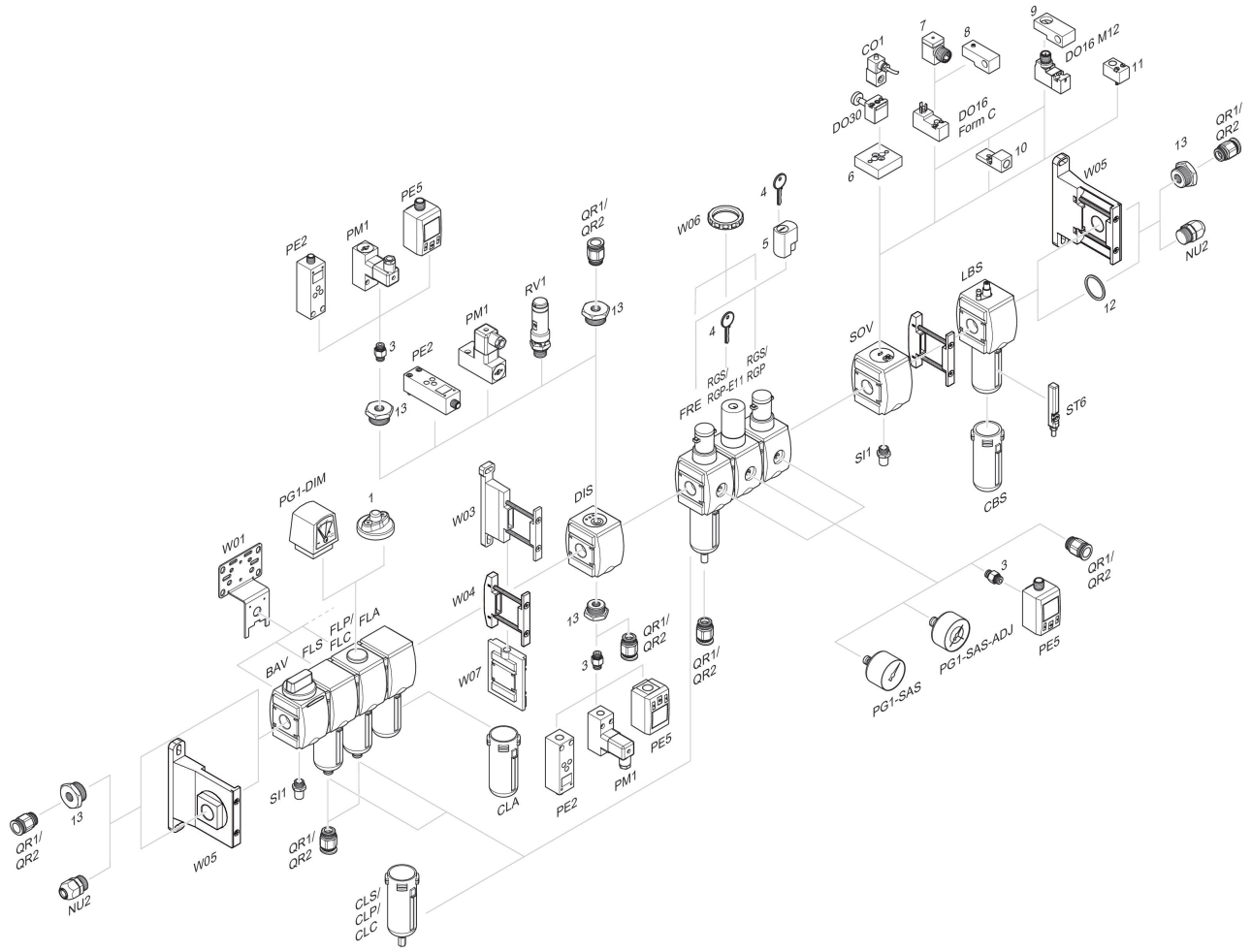


1 = Indicatore di sporco 3 = Nipplo doppio 4 = Chiave per chiusura E11 5 = serratura ad innesto 6 = Piastra di adattamento DO30 7 = Adattatore, Serie CON-VP 8 = Dispositivo di montaggio DO16, forma C 9 = Dispositivo di montaggio DO16, M12 10 = Adattatore aria di pilotaggio esterna 11 = Adattatore azionamento pneumatico 12 = Anello di tenuta 13 = Nipplo di riduzione