Unidad de preparacion de aire de 2 piezas, Serie AS5-ACC

R412027676

Unidades de mantenimiento AVENTICS serie AS5

La serie AS5 de AVENTICS cuenta con unidades de mantenimiento modulares y versátiles para aplicaciones universales. Esta serie ofrece dimensiones compactas, es altamente eficiente, ligera y fácil de usar. La serie AS de AVENTICS garantiza fiabilidad, seguridad y eficiencia, con montaje y mantenimiento muy simples.



Datos técnicos

Sector	Industria
Componentes	Unidades de mantenimiento
Componentes	Válvula de cierre Válvula reguladora de presión con filtro
Recipiente	recipiente de PC con cesta de protección de PA
Orificio	G 1
Caudal nominal Qn	14000 l/min
Eficacia de filtración	5 µm
Purga de condensado	semiautomático, abierto sin presión
Manómetros	con manómetro
Presión de funcionamiento mín.	1.5 bar
Presión de funcionamiento máx.	16 bar
Temperatura ambiente mín.	-10 °C
Temperatura ambiente máx.	50 °C
Margen de regulación de presión min.	0.5 bar
Margen de regulación de presión max.	8 bar
Tipo de cierre	para cierre con candado
Tipo	de 2 piezas
Tipo	bloqueable
Alimentación de presión	simple

Unidad de preparacion de aire de 2 piezas, Serie AS5-ACC

R412027676

~~Posición de montaje~~	~~vertical~~
Tipo de regulador	Válvulas reguladoras de presión de membrana
Función de regulador	Con escape secundario
Máx. Consumo de aire propio	1.5 l/min
Elemento filtrante	intercambiable
Filtro de volumen de recipiente	87 cm³
Máx. clase de aire comprimido que se puede alcanzar según ISO 8573-1:2010	6 : 7 : -
Fluido	Aire comprimido Gases neutros
Peso	2.79 kg

Material

Material carcasa	Poliamida
Material juntas	Caucho de acrilnitrilo butadieno
Material placa frontal	Acrilonitrilo butadieno estireno
Material casquillo roscado	Zinc fundido a presión
Material recipiente	Policarbonato
Material cesta de protección	Poliamida
Material cartucho de filtro	polietileno
N° de material	R412027676

Información técnica

El punto de condensación de presión se debe situar como mínimo 15 °C por debajo de la temperatura ambiental y del medio, y debe ser como máx. de 3 °C .

Tenga en cuenta que los recipientes de policarbonato son sensibles a los disolventes, encontrará indicaciones complementarias en "Información para el cliente".

Caudal nominal Qn con presión secundaria p2 = 6 bar y Δp = 1 bar

El cambio de la dirección de flujo (desde la alimentación de aire a la izquierda a la alimentación de aire a la derecha) se realiza girando la posición de montaje 180° en el eje vertical. Encontrará más detalles en las instrucciones de servicio.

Debido a su tipo de construcción, también apto para retirar aceite líquido o agua.

Unidad de preparacion de aire de 2 piezas, Serie AS5-ACC

R412027676

Dimensiones en mm

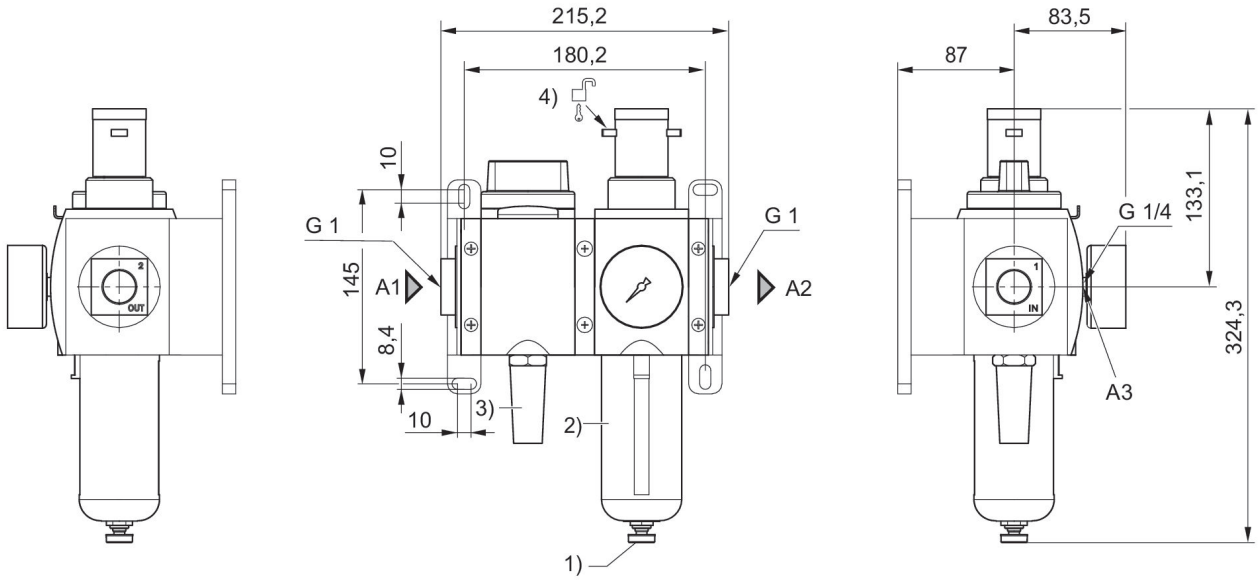

A1 = entrada
A2 = salida
A3 = conexión de manómetro
1) Purga de condensado semiautomática
2) Recipiente y cesta de protección de plástico con mirilla
3) Silenciadores
4) Posibilidad de fijación para cierres con candado, estribo máx. Ø 8

Diagrama de bloques

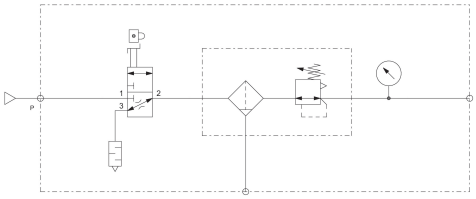

Unidad de preparacion de aire de 2 piezas, Serie AS5-ACC

R412027676

Vista general de accesorios

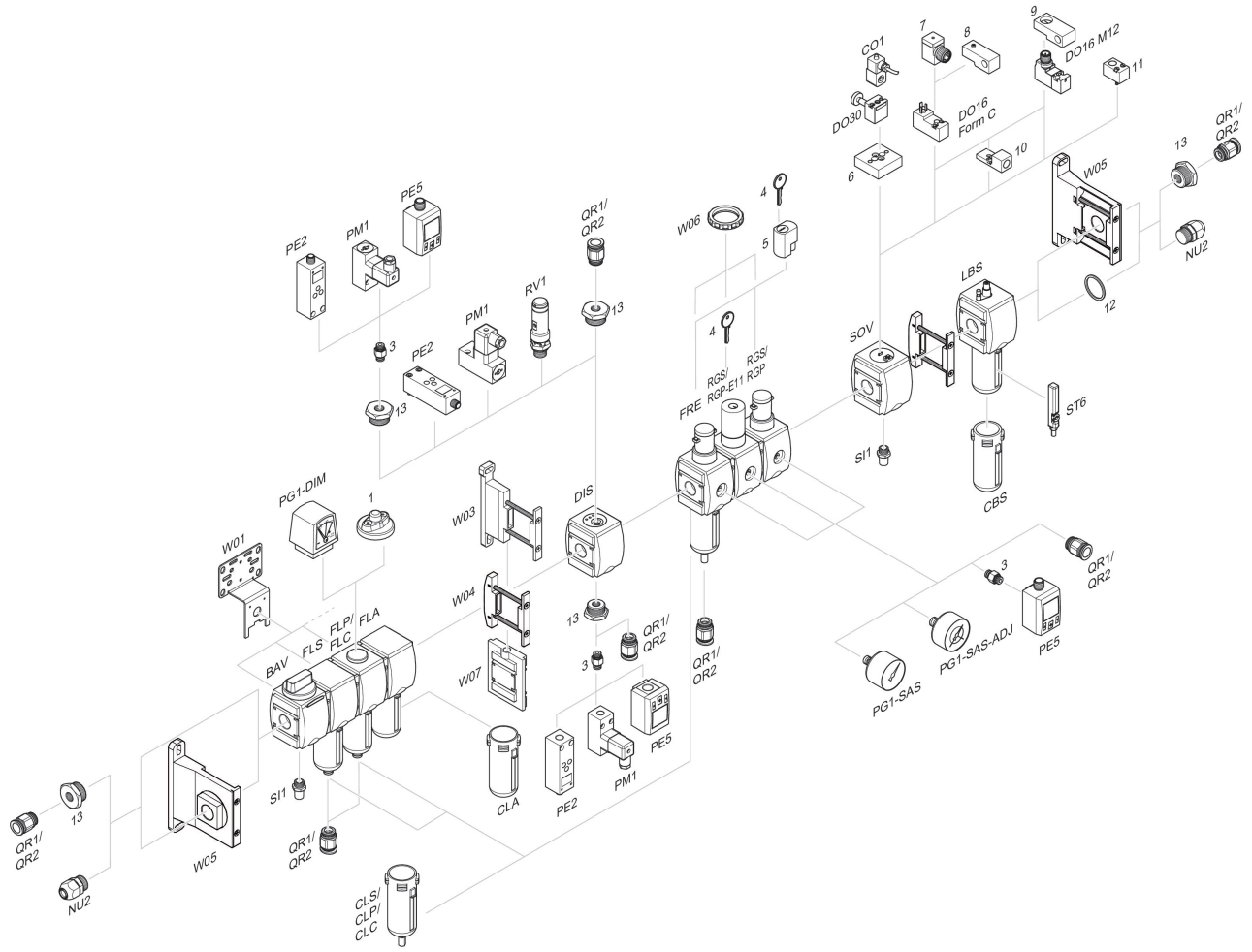

1 = Indicador de suciedad 3 = Boquilla doble 4 = Llave para cierre E11 5 = cerradura empotrable 6 = Placa adaptadora DO30 7 = Adaptador, Serie CON-VP 8 = Ayuda de montaje DO16, forma C 9 = Ayuda de montaje DO16, M12 10 = Adaptador, aire de pilotaje externo 11 = Adaptador acción neumática 12 = Anillo obturador 13 = Boquilla de reducción