Wartungseinheit, 2-teilig, Serie AS5-ACC

R412027676

AVENTICS Wartungseinheiten der Serie AS5

Die AVENTICS Serie AS5 besteht aus modularen, vielseitigen Wartungsgeräten für universelle Anwendungen. Diese Serie bietet kompakte Abmessungen, ist hocheffizient, leicht und einfach zu bedienen. Die AVENTICS Serie AS sorgt mit vereinfachtem Montage- und Wartungsaufwand für Zuverlässigkeit, Sicherheit und Effizienz.



Technische Daten

Branche	Industrie
Bestandteile	Wartungseinheiten
Komponenten	Absperrventil Filter-Druckregelventil
Behälter	Behälter PC mit Schutzkorb PA
Anschluss	G 1
Nenndurchfluss Qn	14000 l/min
Filterporenweite	5 µm
Kondensatablass	halbautomatisch, drucklos offen
Manometer	mit Manometer
Betriebsdruck min.	1.5 bar
Betriebsdruck max.	16 bar
Umgebungstemperatur min.	-10 °C
Umgebungstemperatur max.	50 °C
Druckregelbereich min.	0.5 bar
Druckregelbereich max.	8 bar
Verschlussart	für Vorhängeschloss
Bauart	2-teilig
Bauart	verblockbar
Druckversorgung	einseitig

Wartungseinheit, 2-teilig, Serie AS5-ACC

R412027676

Einbaulage	senkrecht
Reglertyp	Membran-Druckregelventile
Reglerfunktion	mit Sekundärentlüftung
Max. Eigenluftverbrauch	1.5 l/min
Filterelement	wechselbar
Behältervolumen Filter	87 cm³
Max. erreichbare Druckluftklasse nach ISO 8573-1:2010	6 : 7 : -
Medium	Druckluft neutrale Gase
Gewicht	2.79 kg

Werkstoff

Werkstoff Gehäuse	Polyamid
Werkstoff Dichtungen	Acrylnitril-Butadien-Kautschuk
Werkstoff Frontplatte	Acrylnitril-Butadien-Styrol
Werkstoff Gewindebuchse	Zink-Druckguss
Werkstoff Behälter	Polycarbonat
Werkstoff Schutzkorb	Polyamid
Werkstoff Filtereinsatz	Polyethylen
Materialnummer	R412027676

Technische Informationen

Der Drucktaupunkt muss mindestens 15 °C unter der Umgebungs- und Mediumstemperatur liegen und darf max. 3 °C betragen.

Bitte beachten: Behälter aus Polycarbonat sind anfällig gegenüber Lösungsmitteln, ergänzende Hinweise finden Sie unter "Kundeninformationen".

Nenndurchfluss Qn bei Sekundärdruck p2 = 6 bar und Δp = 1 bar

Die Änderung der Durchflussrichtung (von Lufteinspeisung links auf Lufteinspeisung rechts) erfolgt durch einen um 180° in der vertikalen Achse gedrehten Einbau. Weitere Details entnehmen Sie bitte der Betriebsanleitung.

Aufgrund der Konstruktionsweise auch zur Abscheidung von flüssigem Öl oder Wasser geeignet.

Wartungseinheit, 2-teilig, Serie AS5-ACC

R412027676

Abmessungen in mm

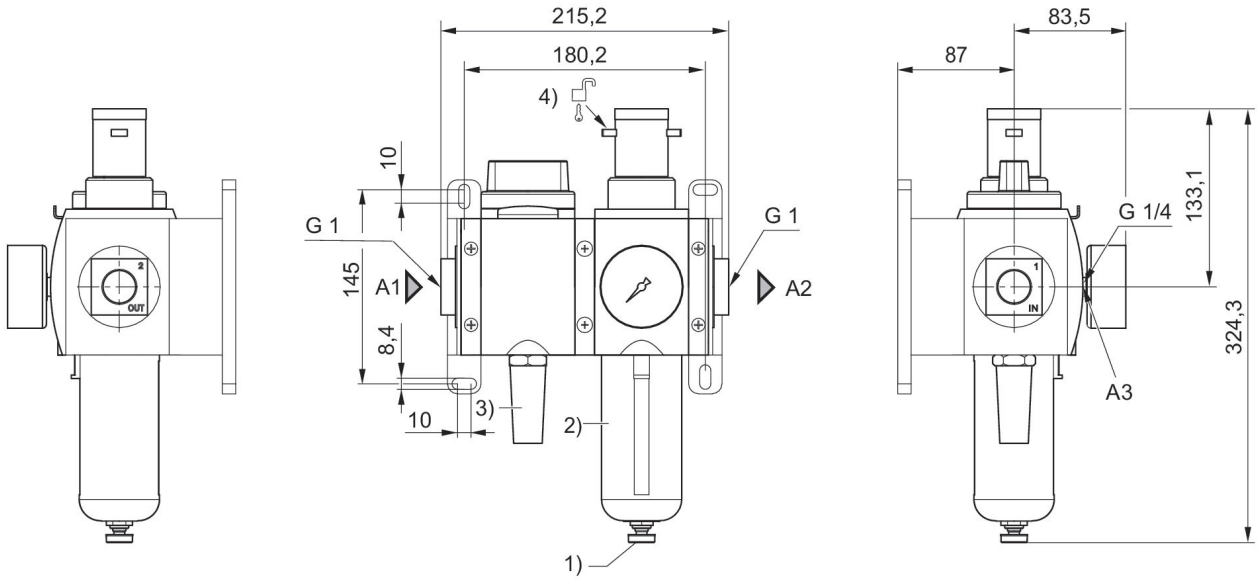

A1 = Eingang
A2 = Ausgang
A3 = Manometeranschluss
1) Halbautomatischer Kondensatablass
2) Kunststoffbehälter und -schutzkorb mit Sichtfenster
3) Schalldämpfer
4) Befestigungsmöglichkeit für Vorhängeschlösser, Bügel max. Ø 8

Blockschaltbild

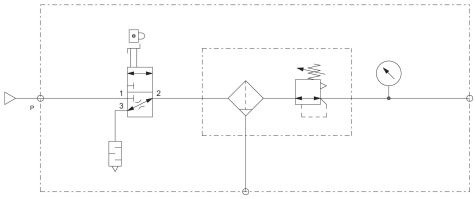

Wartungseinheit, 2-teilig, Serie AS5-ACC

R412027676

2024-03-20

Zubehörübersicht

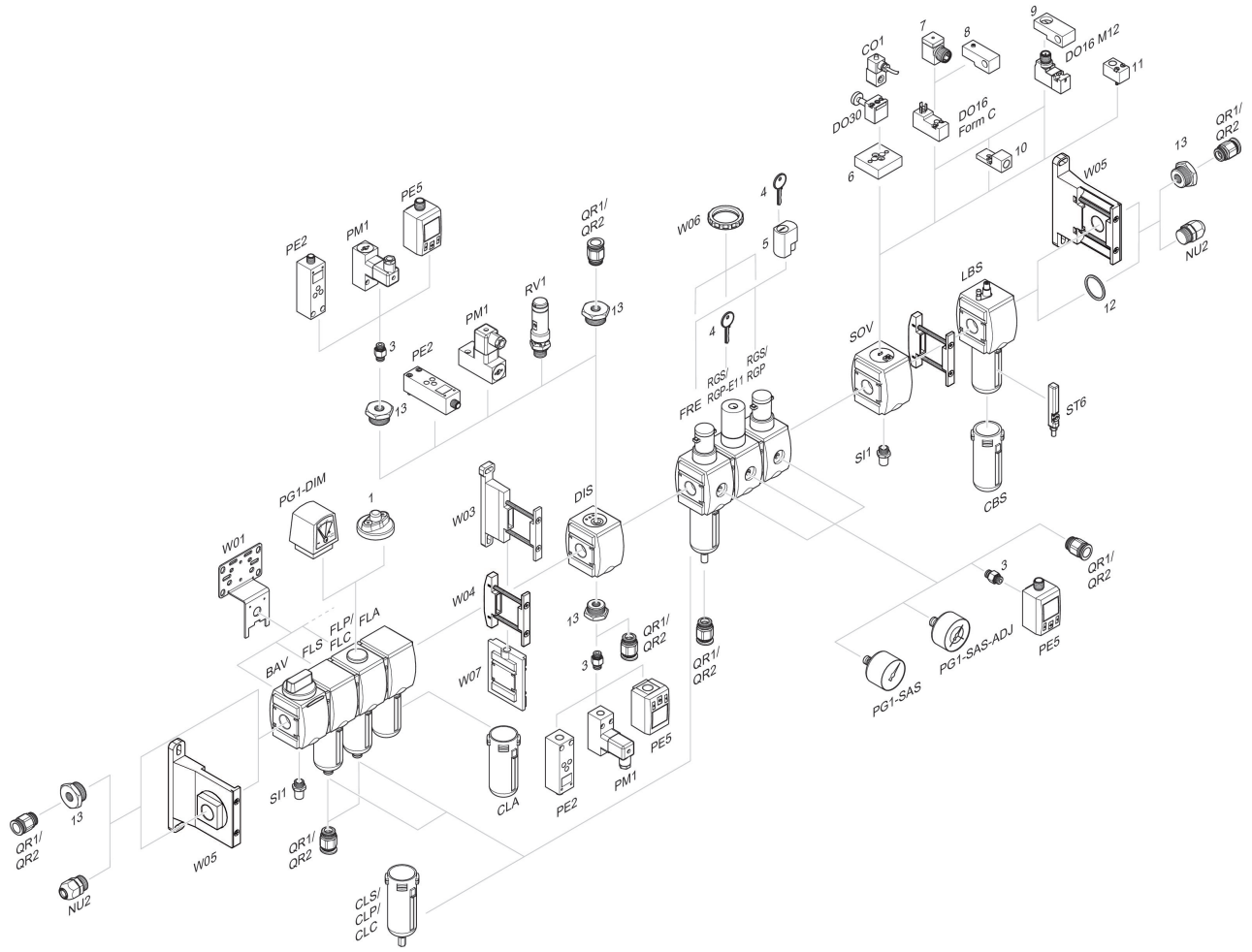

1 = Verschmutzungsanzeige 3 = Doppelnippel 4 = Schlüssel für E11-Schließung 5 = Einsteckschloss 6 = Adapterplatte DO30 7 = Adapter, Serie CON-VP 8 = Montagehilfe DO16, Form C 9 = Montagehilfe DO16, M12 10 = Adapter externe Steuerluft 11 = Adapter pneumatische Betätigung 12 = Dichtring 13 = Reduziernippel