# Unidade de preparação de ar de 2 peças, Série AS3-ACC



**R412027671**

## Unidades de manutenção AVENTICS série AS3

A série AS3 da AVENTICS é uma unidade de manutenção modular e versátil para aplicação universal. Esta série tem dimensões compactas e alta eficiência, além de ser leve e fácil de usar. A série AS da AVENTICS garante confiabilidade, segurança e eficiência com montagem e manutenção simplificadas.




## Dados técnicos

| | |
|---|---|
| Setor | Indústria |
| Componentes | Unidades de manutenção |
| Componentes | Válvula de fechamento<br>Válvula reguladora de pressão do filtro |
| Recipiente | recipiente PC com cesto protetor PA |
| Conexão | G 3/8 |
| Fluxo nominal Qn | 5100 l/min |
| Largura dos poros do filtro | 5 µm |
| Descarga de condensação | semi-automático, aberto sem pressão |
| Manômetros | com manômetro |
| Pressão de operação mín. | 1.5 bar |
| Pressão de operação máx | 16 bar |
| Temperatura ambiente mín. | -10 °C |
| Temperatura ambiente máx. | 50 °C |
| Variedade de regulagem de pressão min. | 0.5 bar |
| Variedade de regulagem de pressão max. | 8 bar |
| Tipo de peça obturadora | para fechaduras |
| Modelo | de 2 peças |
| Modelo | bloqueável |
| Alimentação de pressão | unilateral |

# Unidade de preparação de ar de 2 peças, Série AS3-ACC

R412027671

| | |
|---|---|
| ~~Local de montagem~~ | ~~vertical~~ |
| Tipo de regulador | Válvulas de regulagem de pressão à membrana |
| Função de regulador | Com exaustão de ar secundária |
| Elemento filtrante | substituível |
| Volume de recipiente filtro | 49 cm³ |
| Classe de pressão máx. possível, de acordo com a ISO 8573-1:2010 | 6 : 7 : - |
| Fluido | Ar comprimido<br>Gases neutros |
| Peso | 2.16 kg |

## Material

| | |
|---|---|
| Material de caixa | Poliamida |
| Material de vedações | Borracha de acrilonitrila butadieno |
| Material placa dianteira | Plástico acrilonitrila-butadieno-estirol |
| Material bucha rosqueada | Zinco moldado a pressão |
| Material recipiente | Policarbonato |
| Material cesto de proteção | Poliamida |
| Material cartucho de filtro | polietileno |
| N° de material | R412027671 |

## Informações técnicas

O ponto de condensação de pressão deve ser pelo menos 15 °C abaixo da temperatura ambiente e do fluido e um máximo de 3 °C .

Observe o seguinte: os recipientes em policarbonato são suscetíveis a solventes, consulte as informações complementares em "Informações ao Cliente".

A alteração da direção do fluxo de passagem (da alimentação de ar à esquerda para a alimentação de ar à direita) é feita por uma montagem girada 180º no eixo vertical. Mais informações podem ser obtidas no manual de operação.

Devido à forma de construção, também é apropriado para a filtragem de óleo líquido ou água.

Fluxo nominal Qn com pressão secundária p2 = 6 bar e Δp = 1 bar

# Unidade de preparação de ar de 2 peças, Série AS3-ACC

R412027671

## Dimensões

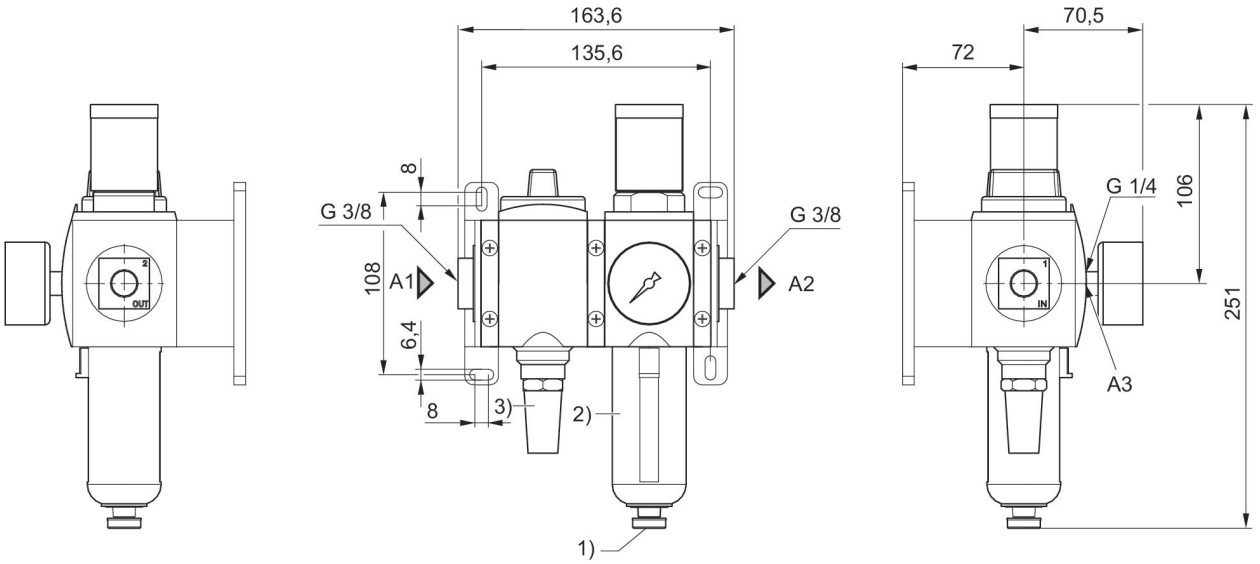


A1 = entrada
A2 = saída
A3 = Conexão do manômetro
1) Escoamento de condensado semi-automático
2) Suporte plástico com cesto de proteção com janela de observação
3) Silenciadores

## Diagrama de blocos

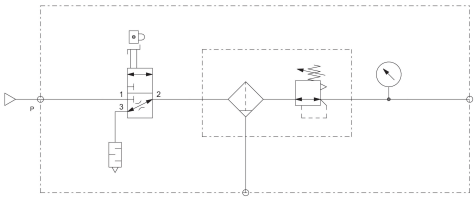

# Unidade de preparação de ar de 2 peças, Série AS3-ACC

R412027671

## Visão geral de acessórios

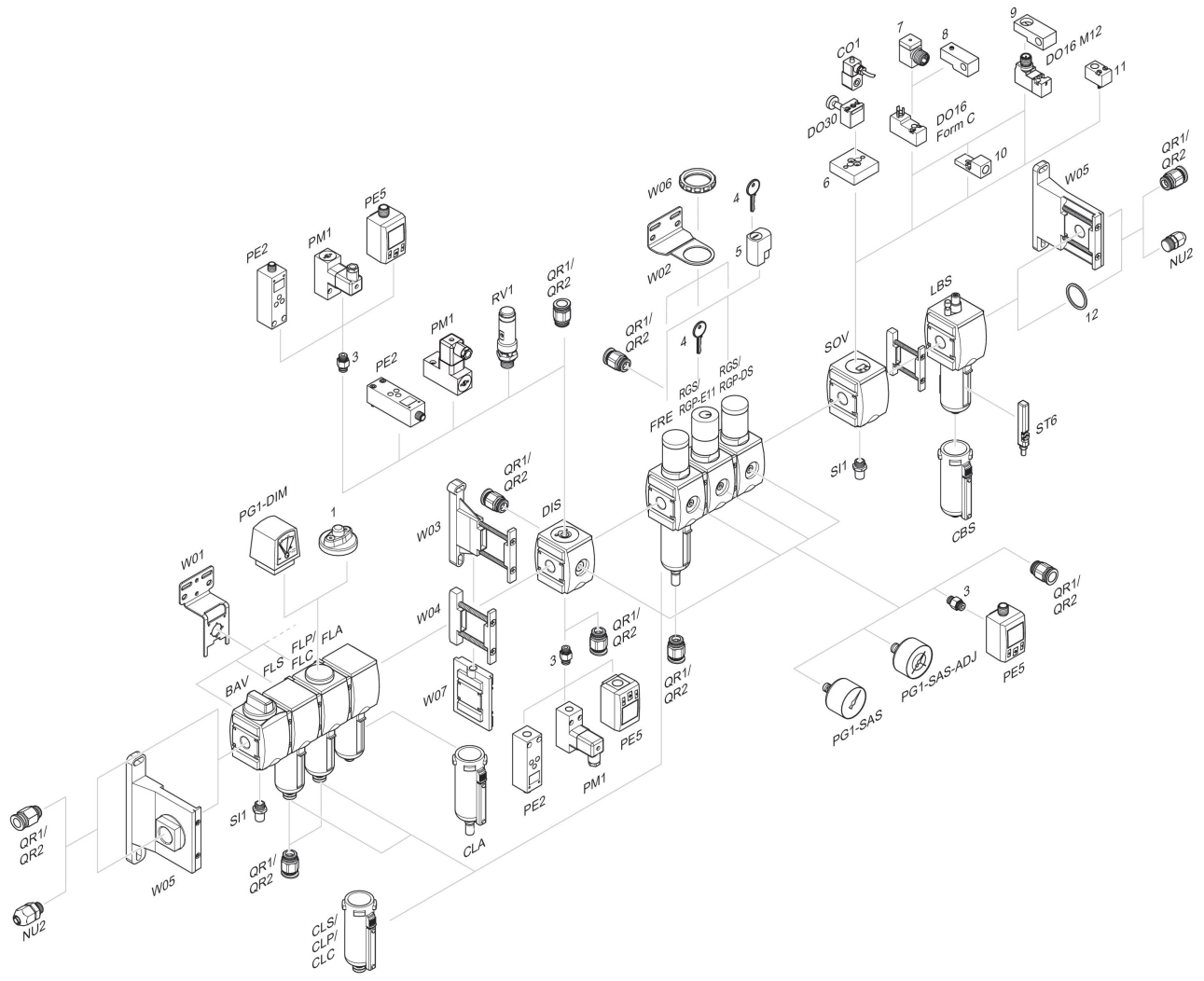


1 = Indicador de sujeira 3 = Niple duplo 4 = Chave para fechamento E11 5 = fechadura de embutir 6 = Placa adaptadora DO30 7 = Adaptador, Série CON-VP 8 = Auxiliar de montagem DO16, formato C 9 = Auxiliar de montagem DO16, M12 10 = Adaptador de ar de comando externo 11 = Adaptador de acionamento pneumático 12 = Anel de vedação