Unidad de mantenimiento de 2 piezas, Serie AS1-ACC

R412027664

Unidades de mantenimiento AVENTICS serie AS1

La serie AS1 de AVENTICS cuenta con unidades de mantenimiento modulares y versátiles para aplicaciones universales. Esta serie ofrece dimensiones compactas, es altamente eficiente, ligera y fácil de usar. La serie AS de AVENTICS garantiza fiabilidad, seguridad y eficiencia, con montaje y mantenimiento muy simples.



Datos técnicos

Sector	Industria
Componentes	Unidades de mantenimiento
Componentes	Válvula de cierre Válvula reguladora de presión con filtro
Recipiente	recipiente de PC sin cesta de protección
Orificio	G 1/4
Caudal nominal Qn	1000 l/min
Eficacia de filtración	5 µm
Purga de condensado	completamente automático, abierto sin presión
Manómetros	Con manómetro integrado
Presión de funcionamiento mín.	1.5 bar
Presión de funcionamiento máx.	12 bar
Temperatura ambiente mín.	-10 °C
Temperatura ambiente máx.	50 °C
Alimentación de aire	a izquierda
Margen de regulación de presión min.	0.5 bar
Margen de regulación de presión max.	8 bar
Tipo de cierre	no cerrable
Tipo	de 2 piezas
Tipo	bloqueable

Unidad de mantenimiento de 2 piezas, Serie AS1-ACC

R412027664

Alimentación de presión	simple
Posición de montaje	vertical
Tipo de regulador	Válvulas reguladoras de presión de membrana
Función de regulador	Con escape secundario
Elemento filtrante	intercambiable
Filtro de volumen de recipiente	16 cm³
Máx. clase de aire comprimido que se puede alcanzar según ISO 8573-1:2010	6 : 7 : -
Fluido	Aire comprimido Gases neutros
Peso	0.839 kg

Material

Material carcasa	Poliamida
Material juntas	Caucho de acrilnitrilo butadieno
Material placa frontal	Acrilonitrilo butadieno estireno
Material recipiente	Policarbonato
Material cartucho de filtro	Cellpor
N° de material	R412027664

Información técnica

El punto de condensación de presión se debe situar como mínimo 15 °C por debajo de la temperatura ambiental y del medio, y debe ser como máx. de 3 °C .

Tenga en cuenta que los recipientes de policarbonato son sensibles a los disolventes, encontrará indicaciones complementarias en "Información para el cliente".

Debido a su tipo de construcción, también apto para retirar aceite líquido o agua.

Caudal nominal Qn con presión secundaria p2 = 6 bar y Δp = 1 bar

Unidad de mantenimiento de 2 piezas, Serie AS1-ACC

R412027664

Dimensiones en mm

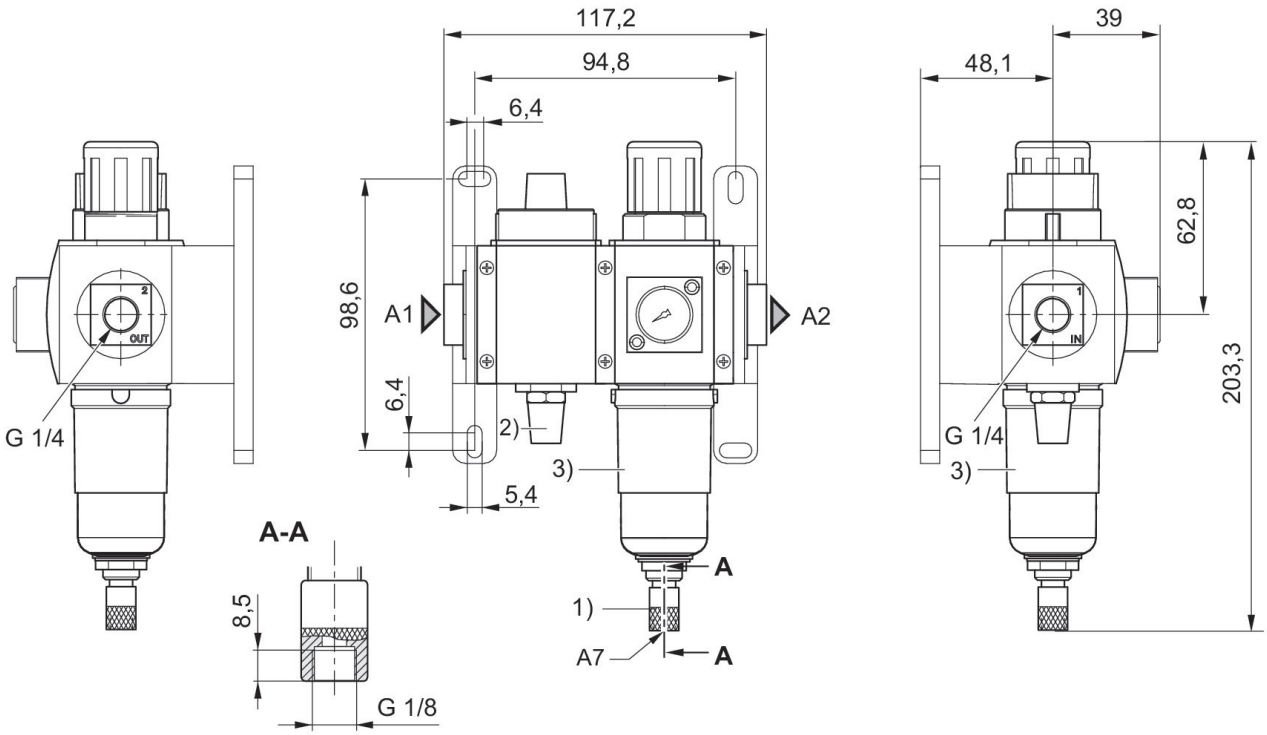

A1 = entrada
A2 = salida
A7 = purga de condensado
1) Purga de condensado automática
2) Silenciadores
3) Recipiente: policarbonato

Diagrama de bloques

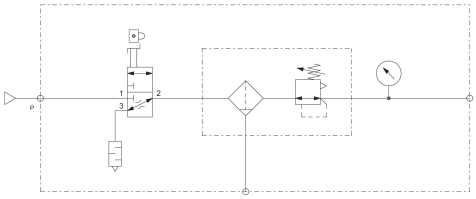

Unidad de mantenimiento de 2 piezas, Serie AS1-ACC

R412027664

Vista general de accesorios

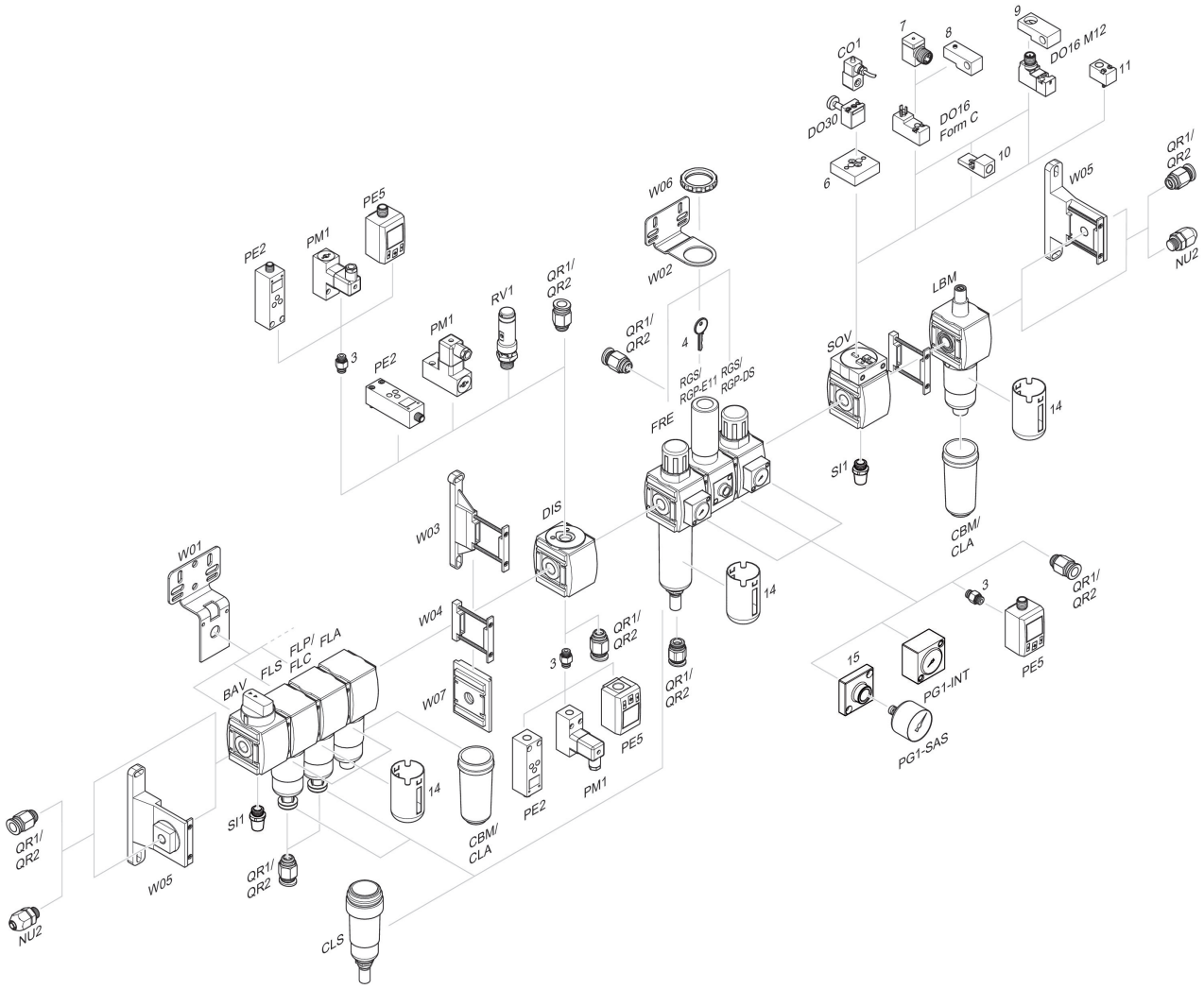

3 = Boquilla doble 4 = Llave para cierre E11 6 = Placa adaptadora DO30 7 = Adaptador, Serie CON-VP 8 = Ayuda de montaje DO16, forma C 9 = Ayuda de montaje DO16, M12 10 = Adaptador, aire de pilotaje externo 11 = Adaptador acción neumática 14 = Cesta de protección 15 = Placa adaptadora para montaje del manómetro con conexión roscada G 1/8