# Unité de traitement de l'air à 2 pièces, Série AS1-ACC

**R412027663**

## Unités de maintenance AVENTICS Série AS1

Le modèle AVENTICS série AS1 est une unité de maintenance modulaire et polyvalente pour applications universelles. Cette série offre des dimensions compactes, est hautement efficace, légère et conviviale. La série AS d'AVENTICS garantit fiabilité, sécurité et efficacité tout en offrant des efforts de montage et de maintenance réduits.




## Données techniques

| | |
|---|---|
| Secteur | Industrie |
| Composants | Unités de traitement de l'air |
| Composants | Vanne d'arrêt<br>Filtre régulateur de pression |
| Réservoir | Cuve PC sans capot de protection |
| Orifice | G 1/4 |
| Débit nominal Qn | 1000 l/min |
| Porosité du filtre | 5 µm |
| Purge | Semi-automatique, ouvert sans pression |
| Manomètre | Avec manomètre intégré |
| Pression de service min. | 1.5 bar |
| Pression de service maxi | 12 bar |
| Température ambiante min. | -10 °C |
| Température ambiante max. | 50 °C |
| Alimentation en air comprimé | gauche |
| Plage de réglage de la pression min. | 0.5 bar |
| Plage de réglage de la pression max. | 8 bar |
| Type de fermeture | non verrouillable |
| Type de construction | En 2 parties |
| Type de construction | montage en batterie possible |

# Unité de traitement de l'air à 2 pièces, Série AS1-ACC

R412027663

| | |
|---|---|
| ~~Alimentation en pression~~ | ~~Simple, unilatéral~~ |
| Position de montage | Vertical |
| Type de régulateur | Régulateur de pression à membrane |
| Fonction régulateur | avec échappement secondaire |
| Élément de filtre | remplaçable |
| Volume de cuve à filtre | 16 cm³ |
| Catégorie d'air comprimé max. atteignable selon la norme ISO 8573-1:2010 | 6 : 7 : - |
| Fluide | Air comprimé<br>Gaz neutres |
| Poids | 0.821 kg |

## Matériau

| | |
|---|---|
| Matériau boîtiers | Polyamide |
| Matériau joints | Caoutchouc nitrile (NBR) |
| Matériau plaque frontale | Plastique acrylonitrile-styrène-butadiène |
| Matériau réservoir | Polycarbonate |
| Matériau cartouche de filtre | Cellpor |
| Référence | R412027663 |

## Informations techniques

Le point de rosée sous pression doit se situer à au moins 15 °C sous la température ambiante et la température du fluide et peut atteindre max. 3 °C .

A noter : les cuves en polycarbonate sont sensibles aux solvants , vous trouverez des informations complémentaires sur "Informations client".

Grâce à sa conception, convient également pour la séparation d'huile liquide ou d'eau.

Débit nominal Qn avec pression secondaire p2 = 6 bar et Δp = 1 bar

# Unité de traitement de l'air à 2 pièces, Série AS1-ACC

R412027663

## Dimensions en mm

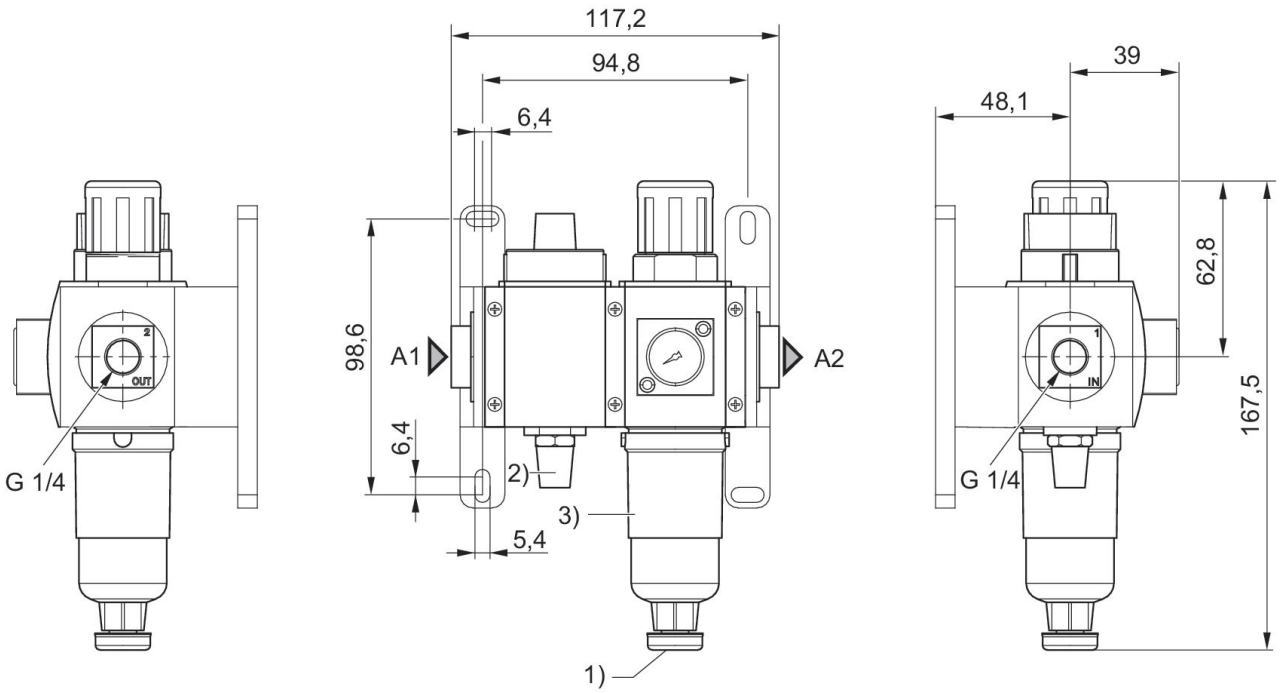


A1 = entrée
A2 = sortie
1) Purge semi-automatique
2) Silencieux
3) Cuve : polycarbonate

## Schéma fonctionnel

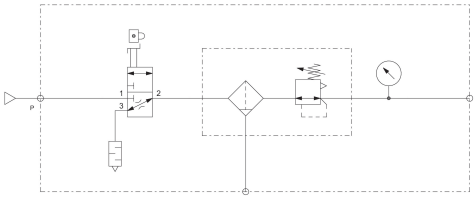

# Unité de traitement de l'air à 2 pièces, Série AS1-ACC

R412027663

## Vue d'ensemble des accessoires

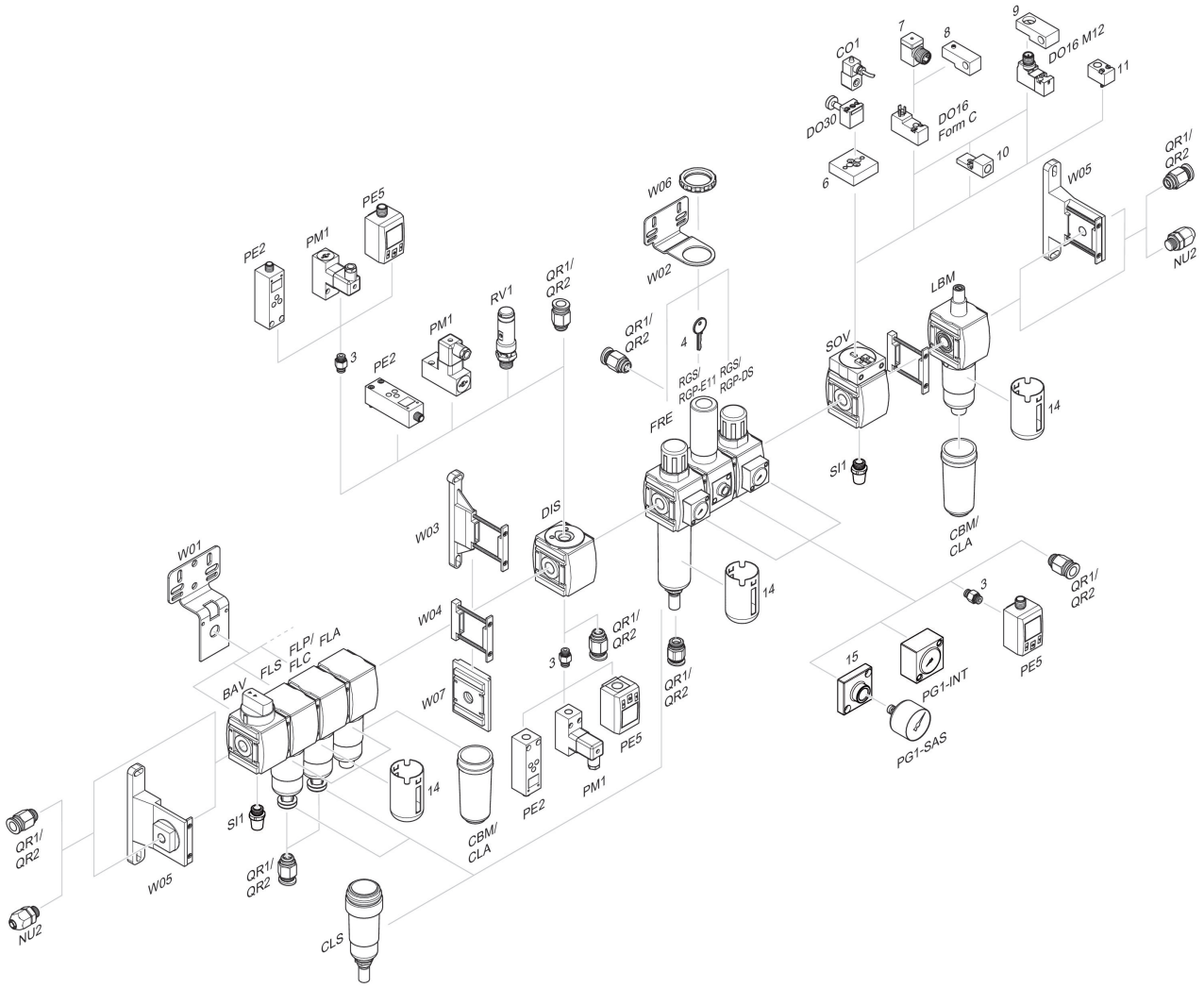


3 = Double manchon 4 = Clé pour fermeture E11 6 = Plaque d'adaptation DO30 7 = Adaptateur, Série CON-VP 8 = Aide au montage DO16, Forme C 9 = Aide au montage DO16, M12 10 = Adaptateur air de pilotage externe 11 = Adaptateur Commande pneumatique 14 = Capot de protection 15 = Plaque d'adaptation pour montage d'un manomètre à l'aide du raccordement fileté G 1/8