# Perno AA4, Serie CM1

**R412027660**



**Perno**



## Dati tecnici

| | |
|---|---|
| Per serie | RPC<br>PRA<br>TRB<br>CCL-IS |
| Diametro pistone | 25 mm |

## Materiale

| | |
|---|---|
| Materiale corpo | Acciaio inox |
| Codice | R412027660 |

# Perno AA4, Serie CM1

R412027660



## Dimensioni

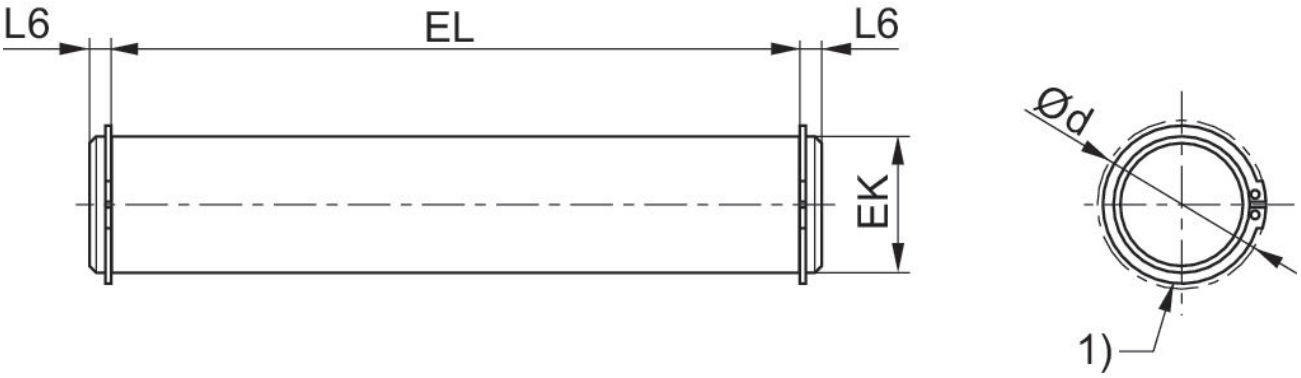


1) con anello di fissaggio

| Codice | Ø pistone | Ø d max. | EK e8 | EL +0.3 | L6 max. |
|---|---|---|---|---|---|
| R412027660 | 25 | 9.6 | 10 | 36.5 | 3 |
| R412025612 | 32 | 9.6 | 10 | 46 | 9 |
| R412025613 | 40 | 11.5 | 12 | 53 | 9 |
| R412025614 | 50 | 11.5 | 12 | 61 | 9 |
| R412025615 | 63 | 15.2 | 16 | 71 | 11 |
| R412025616 | 80 | 15.2 | 16 | 91 | 11 |
| R412025617 | 100 | 19.0 | 20 | 111 | 11 |
| R412025618 | 125 | 23.9 | 25 | 132 | 11 |