Valvola di sicurezza a 3/2 vie, Serie SV03-AS2, interno

R412027220

2024-11-21

serie SV03

Le valvole doppie AVENTICS sono valvole 3/2 ridondanti per il monitoraggio esterno che soddisfano le esigenze e i requisiti per valvole 3/2 sicure per l'aerazione e lo scarico dell'aria di macchine con comandi pneumatici in conformità con i requisiti della norma ISO 13849-1-2 per funzioni di sicurezza.



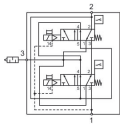

Dati tecnici

Settore	Industria
Azionamento	elettrico
Principio di commutazione	3/2
attacco aria compressa uscita	Ø 13
Tensione di esercizio DC	24 V
Tolleranza di tensione DC	-10 % / +10 %
Elemento di comando	bistabile
Principio di tenuta	con chiusura non a tenuta
Certificati	DGUV Test cCSAus
Norme	ISO 13849-1, Categorie 4, Performance level: e (raggiungibile)
Reset	Con ritorno a molla
Attacco aria compressa ingresso	Ø 13
scarico raccordo aria compressa	G 1/2
Assorbimento di potenza DC	1.5 W
Pressione di esercizio min., interno	3 bar
Pressione di esercizio max., interno	10 bar
Pressione di esercizio min., esterno	0 bar
Pressione di esercizio max., esterno	10 bar

Valvola di sicurezza a 3/2 vie, Serie SV03-AS2, interno

R412027220

2024-11-21

pressione di pilotaggio min.	3 bar
Pressione di pilotaggio max.	10 bar
Temperatura ambiente min.	4 °C
Temperatura ambiente max.	50 °C
Temperatura del fluido min.	4 °C
Temperatura del fluido max.	50 °C
Fluido	Aria compressa
Dimensione max. particella	5 µm
Contenuto di olio dell'aria compressa min.	0 mg/m³
Contenuto di olio dell'aria compressa max.	5 mg/m³
Connessione elettrica a norma	EN 175301-803, forma C
Portata nominale Qn 1 a 2	1050 l/min
Portata nominale Qn 2 a 3	2650 l/min
Tipo di protezione con raccordo	IP65
Rapporto d'inserzione	100 %
Tempo d'inserzione tipico	35 ms
Tempo di disinserzione tipico	80 ms
Tipo	PNP
Attacco elettrico sensore	Connettore
Sensore grandezza raccordo	M8
Sensore numero poli	A 3 poli
Peso	1.9 kg
Materiale corpo	alluminio pressofuso
Materiale guarnizioni	Gomma acrilonitrile-butadiene
Codice	R412027220

Informazioni tecniche

La valvola di sicurezza della serie SV consegnata è configurata per la pressione di pilotaggio interna. Facilmente trasformabile per pressione di pilotaggio esterna. Rispettare le istruzioni per l'uso. La pressione di pilotaggio deve essere >3 bar.

Le valvole di sicurezza sono progettate in conformità ai requisiti della norma ISO 13849-1 e -2. La funzione di sicurezza della valvola di sicurezza 3/2 non è soltanto quella di fornire aria compressa (energia pneumatica) alla macchina/all'impianto quando i due elementi valvola vengono azionati contemporaneamente, ma anche quella di bloccare l'alimentazione e di scaricare tutta l'aria compressa a valle quando entrambe le valvole sono spente. Un guasto nel sistema con attivazione di una solta valvola al momento dell'accensione o con disattivazione di un sola valvola al momento dello spegnimento impedisce l'alimentazione attraverso l'attacco 2 (uscita) e determina lo scarico contemporaneo dell'aria che si trova già nell'attacco 2 (uscita). Il monitoraggio dei due sensori di prossimità da parte del sistema di monitoraggio esterno dell'utente consente di rilevare queste situazioni di guasto e di arrestare e di impedire un'ulteriore alimentazione elettrica dei magneti.

Condizioni operative: altezza max. sul livello del mare: 2.000 m

La pressione di pilotaggio min. non deve essere inferiore al limite e deve essere maggiore o pari alla pressione di esercizio, altrimenti possono verificarsi collegamenti errati ed eventualmente il guasto delle valvole!

Il punto di rugiada in pressione deve essere inferiore alla temperatura ambiente e a quella del fluido di almeno 15 °C e non superare il valore di 3 °C .

Il contenuto di olio dell'aria compressa deve rimanere costante per tutta la durata.

Utilizzare esclusivamente oli omologati da AVENTICS. Per maggiori informazioni consultare il documento “Informazioni tecniche” (disponibile nel https://www.emerson.com/en-us/support).

Valvola di sicurezza a 3/2 vie, Serie SV03-AS2, interno

R412027220

2024-11-21

Dimensioni

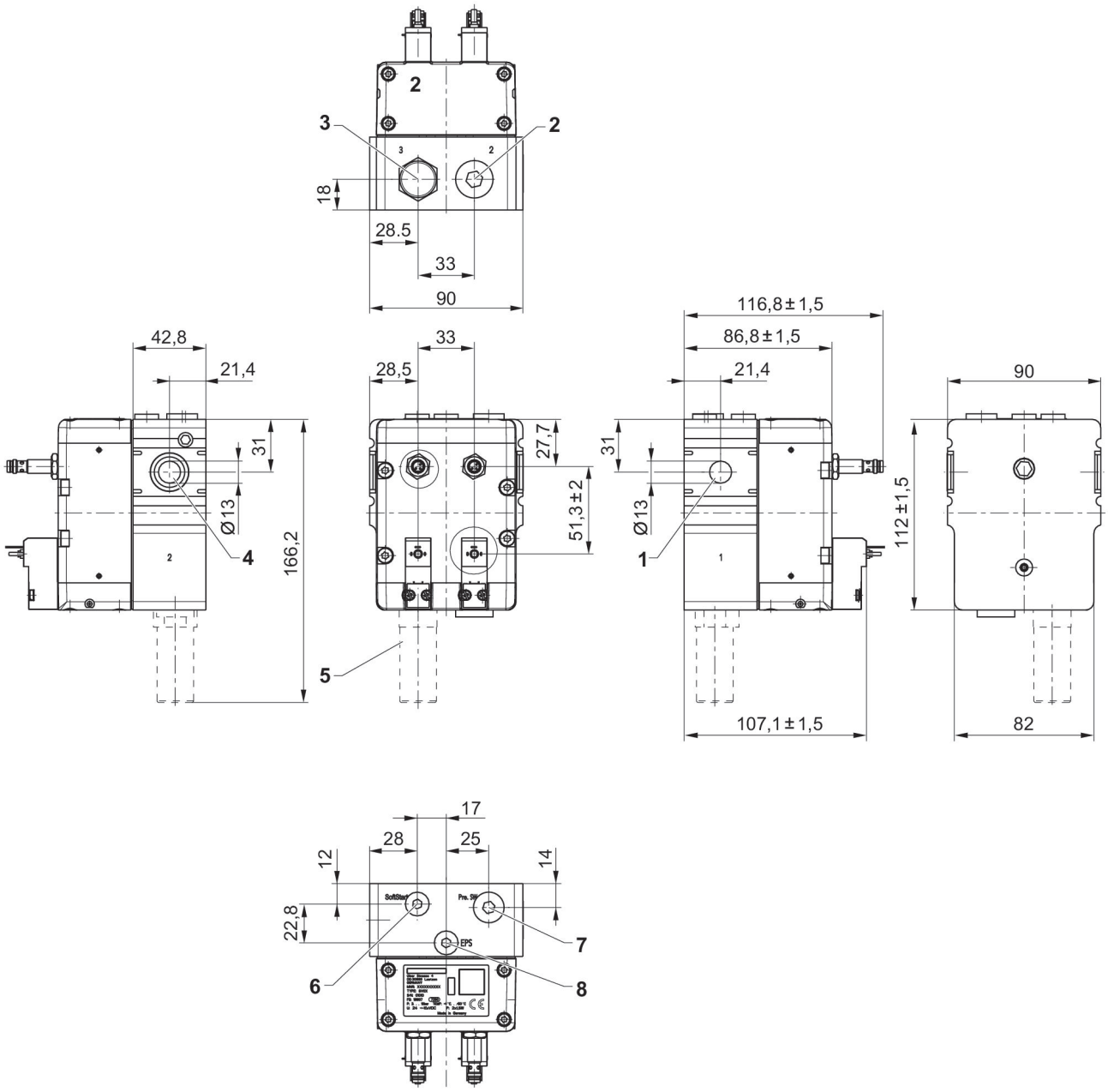

1) Collegamento 1 (Ingresso)
2) Attacco 2 (uscita)
3) Attacco 3 (scarico)
4) Silenziatori
5) Silenziatore non compreso nella fornitura
6) Avvio soft con chiusura a vite G1/8
7) Collegamento pressostato con tappo a vite G1/4
8) Pilotaggio esterno con tappo a vite G1/8

Valvola di sicurezza a 3/2 vie, Serie SV03-AS2, interno

R412027220

2024-11-21

Alimentazione dell'aria sicura e valvola di sfiato compatibile con la funzione soft-start

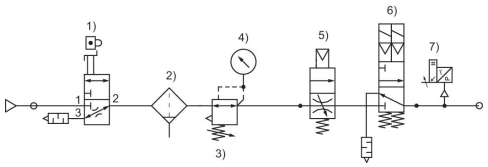

1) Valvola di bloccaggio
2) Filtro
3) Valvola riduttrice di pressione
4) Manometri
5) Valvola di avviamento progressivo
6) Valvola di sfiato di sicurezza SV03-AS2
Funzione Soft Start
7) Pressostati

Connettore valvola forma C

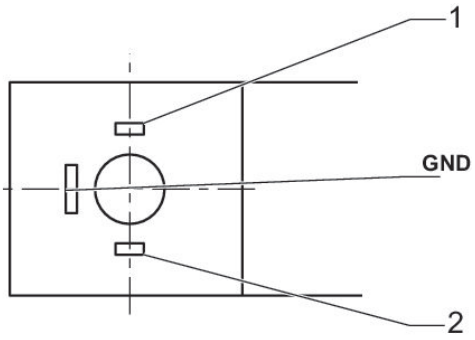

1) + 24 / 0 VDC
2) 0 / + 24 VDC

Occupazione pin, connettore M8

A 3 poli

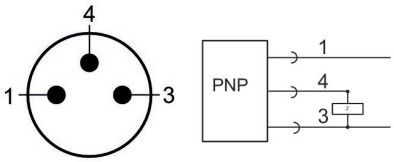

1) + 20 ... + 28 VDC
3) 0 VDC
4) OUT