# Flussometro serie AF2, Ethernet

**R412026839**



## Sensori AVENTICS serie AF2

La serie AF2 AVENTICS è costituita da sensori di portata che monitorano il consumo d'aria nei sistemi pneumatici, consentendo un rapido intervento in caso di perdite.
La serie AF2 aiuta a ottimizzare il consumo di energia, evitando tempi di inattività della macchina e tagliando i costi.




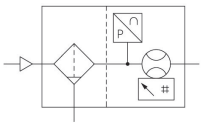

## Dati tecnici

| | |
|---|---|
| Settore | Industria |
| Nota | Web server integrato, raccordo 48 VDC mediante corrente tramite Ethernet<br>Con fissaggio |
| grandezza | AS5 |
| Principio di commutazione | Principio di misurazione portata: calorimetrico |
| Protocollo | Ethernet<br>TCP/IP<br>OPC UA<br>MQTT |
| Portata nominale | 4326 l/min |
| Portata nominale Qn, min., standard | 22 l/min |
| Portata nominale Qn max., standard | 4326 l/min |
| Portata nominale Qn min., ampliato | 4326 l/min |
| Caudal nominal Qn max., esteso | 6490 l/min |
| Raccordo aria compressa | G 1 |
| Certificati | Dichiarazione di conformità CE<br>RoHS<br>UL (Underwriters Laboratories) |
| Pressione di esercizio min. | 0 bar |
| Pressione di esercizio max | 16 bar |

| | |
|---|---|
| Temperatura ambiente min. | -20 °C |
| Temperatura ambiente max. | 60 °C |
| Temperatura del fluido min. | -20 °C |
| Temperatura del fluido max. | 60 °C |
| Fluido | Aria compressa<br>Argon<br>Azoto<br>anidride carbonica |
| Grado di filtraggio | 5 µm |
| Display | OLED |
| Indicazione | l/sec<br>l/min<br>m³/min<br>m³/h<br>ft³/s<br>m³/min |
| Indicazione | bar<br>psi |
| Unità di visualizzazione temperatura | °C<br>°F |
| Attacco elettrico 2, tipo | Connettore |
| Conexión eléctrica 2, grandezza filettatura | M12x1 |
| Conexión eléctrica 2, numero poli | A 8 poli |
| Segnale in uscita | OPC UA, MQTT, Web server integrato |
| Assorbimento di potenza max. | 5 W |
| Tensione di esercizio | 24 V DC |
| Tensione di esercizio DC, min. | 36 V DC |
| Tensione di esercizio DC, max. | 57 V DC |
| Tempo di reazione | < 10 ms |
| Resistenza all'urto max. | 30 g, 11 ms |
| Resistenza alle vibrazioni | 1 g (10 - 2000 Hz) IEC 60068 - 2-6 |
| Riproducibilità | ± 1,5% del valore di misura |
| Tipo di protezione | IP65<br>IP67 secondo IEC 60529 |
| Peso | 2.82 kg |

## Materiale

| | |
|---|---|
| Materiale corpo | Poliammide<br>Policarbonato |
| Materiale guarnizioni | Gomma al fluoro |
| Codice | R412026839 |

## Informazioni tecniche

Il punto di rugiada in pressione deve essere inferiore alla temperatura ambiente e a quella del fluido di almeno 15 °C e non superare il valore di 3 °C .

Il tipo di protezione viene raggiunto solo se il connettore è montato correttamente. Per informazioni più dettagliate consultare le istruzioni d'uso.

L’apparecchio è destinato ad essere montato in unità di trattamento dell'aria della serie AS o come dispositivo singolo mediante l’impiego del set per il montaggio in batteria W05.

Olio liquido o acqua devono essere separati eseguendo un prefiltraggio. Una separazione insufficiente può provocare uno spostamento di direzione.

Precisione
- campo di misurazione standard : ±3 % del valore misurato, + 0,3 % del valore finale
- Campo di misurazione esteso: ±8 % del valore misurato, + 1 % del valore finale

Tensione di esercizio con PoE (in base a IEEE 802.3af)

Il punto di rugiada in pressione deve essere inferiore alla temperatura ambiente e a quella del fluido di almeno 15 °C e non superare il valore di 3 °C .

Il contenuto di olio dell'aria compressa deve rimanere costante per tutta la durata.

Utilizzare esclusivamente oli omologati da AVENTICS. Per maggiori informazioni consultare il documento “Informazioni tecniche” (disponibile nel https://www.emerson.com/en-us/support).

# Flussometro serie AF2, Ethernet

R412026839



## Dimensioni in mm

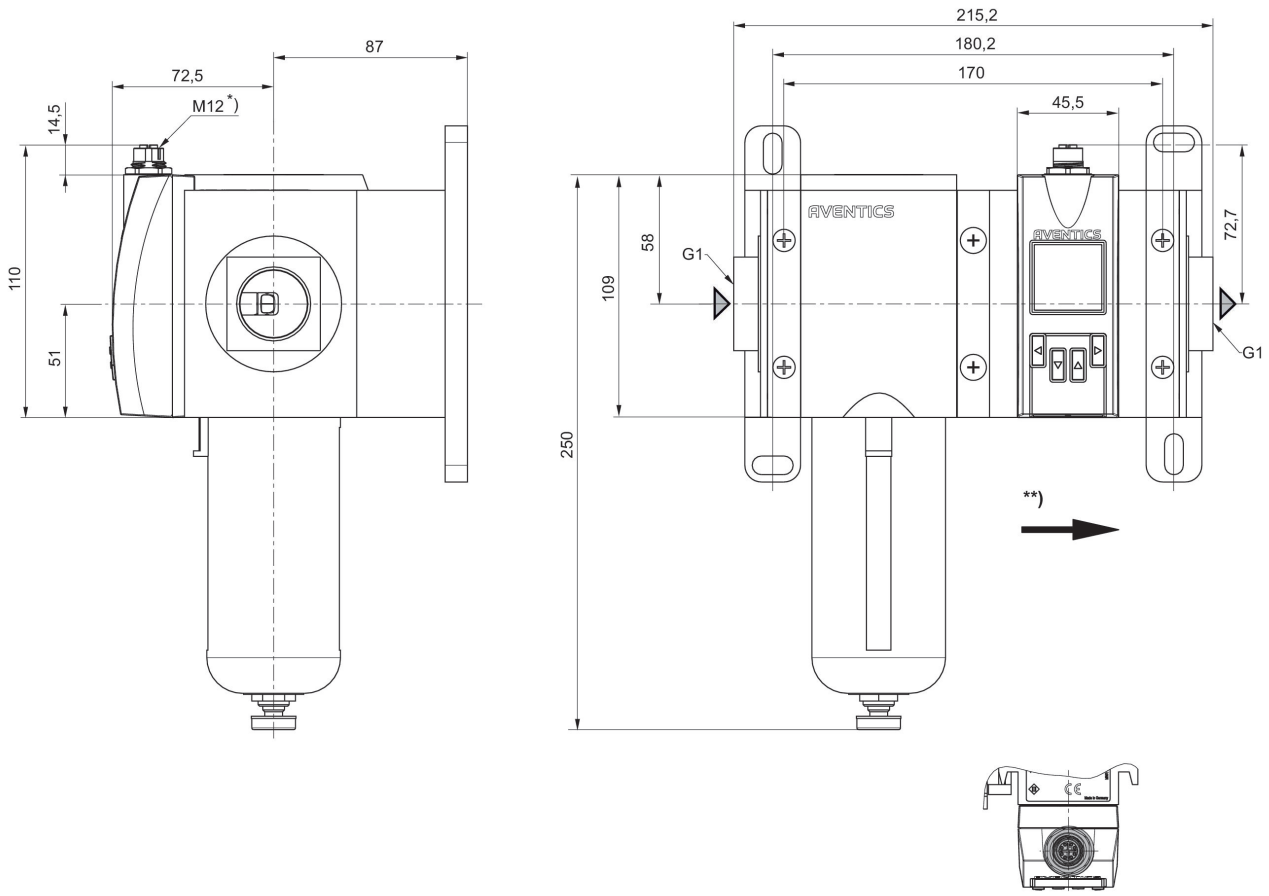




* Filettatura interna
** direzione di flusso

## Occupazione pin

M12

Codifica X

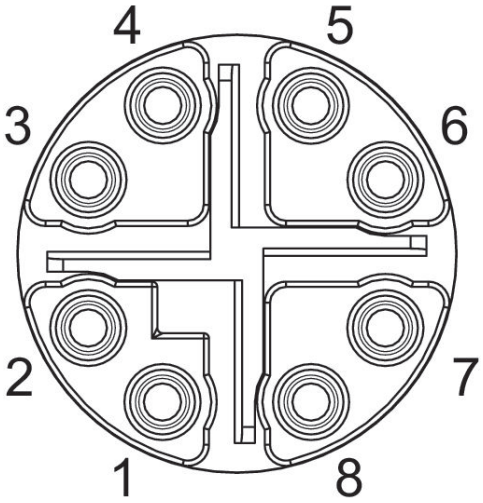


## Occupazione pin

| Pin | RJ45 | Colore filo | Identificazione | 10/100 Mbit |
|---|---|---|---|---|
| 1 | 1 | WH / OG | TX(+) + POE | TxData+ |
| 2 | 2 | OG | TX(-) + POE | TxData+ |
| 3 | 3 | WH / GN | RX(+) - POE | TxData- |
| 4 | 6 | GN | RX(-) - POE | TxData- |
| 7 | 5 | WH / BU | POE+ | |
| 8 | 4 | BU | POE+ | |
| 5 | 7 | WH / BN | POE- | |
| 6 | 8 | BN | POE- | |