Flussometro serie AF2, Ethernet

R412026837

Sensori AVENTICS serie AF2

La serie AF2 AVENTICS è costituita da sensori di portata che monitorano il consumo d'aria nei sistemi pneumatici, consentendo un rapido intervento in caso di perdite.
La serie AF2 aiuta a ottimizzare il consumo di energia, evitando tempi di inattività della macchina e tagliando i costi.



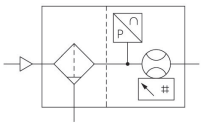

Dati tecnici

Settore	Industria
Nota	Web server integrato, raccordo 48 VDC mediante corrente tramite Ethernet Con fissaggio
grandezza	AS2
Principio di commutazione	Principio di misurazione portata: calorimetrico
Protocollo	Ethernet TCP/IP OPC UA MQTT
Portata nominale	1060 l/min
Portata nominale Qn, min., standard	5 l/min
Portata nominale Qn max., standard	1060 l/min
Portata nominale Qn min., ampliato	1060 l/min
Caudal nominal Qn max., esteso	1590 l/min
Raccordo aria compressa	G 3/8
Certificati	Dichiarazione di conformità CE RoHS UL (Underwriters Laboratories)
Pressione di esercizio min.	0 bar
Pressione di esercizio max	16 bar

Temperatura ambiente min.	-20 °C
Temperatura ambiente max.	60 °C
Temperatura del fluido min.	-20 °C
Temperatura del fluido max.	60 °C
Fluido	Aria compressa Argon Azoto anidride carbonica
Grado di filtraggio	5 µm
Display	OLED
Indicazione	l/sec l/min m³/min m³/h ft³/s m³/min
Indicazione	bar psi
Unità di visualizzazione temperatura	°C °F
Attacco elettrico 2, tipo	Connettore
Conexión eléctrica 2, grandezza filettatura	M12x1
Conexión eléctrica 2, numero poli	A 8 poli
Segnale in uscita	OPC UA, MQTT, Web server integrato
Assorbimento di potenza max.	5 W
Tensione di esercizio	24 V DC
Tensione di esercizio DC, min.	36 V DC
Tensione di esercizio DC, max.	57 V DC
Tempo di reazione	< 10 ms
Resistenza all'urto max.	30 g, 11 ms
Resistenza alle vibrazioni	1 g (10 - 2000 Hz) IEC 60068 - 2-6
Riproducibilità	± 1,5% del valore di misura
Tipo di protezione	IP65 IP67 secondo IEC 60529
Peso	1.23 kg

Materiale

Materiale corpo	Poliammide Policarbonato
Materiale guarnizioni	Gomma al fluoro
Codice	R412026837

Informazioni tecniche

Il punto di rugiada in pressione deve essere inferiore alla temperatura ambiente e a quella del fluido di almeno 15 °C e non superare il valore di 3 °C .

Il tipo di protezione viene raggiunto solo se il connettore è montato correttamente. Per informazioni più dettagliate consultare le istruzioni d'uso.

L’apparecchio è destinato ad essere montato in unità di trattamento dell'aria della serie AS o come dispositivo singolo mediante l’impiego del set per il montaggio in batteria W05.

Olio liquido o acqua devono essere separati eseguendo un prefiltraggio. Una separazione insufficiente può provocare uno spostamento di direzione.

Precisione
- campo di misurazione standard : ±3 % del valore misurato, + 0,3 % del valore finale
- Campo di misurazione esteso: ±8 % del valore misurato, + 1 % del valore finale

Tensione di esercizio con PoE (in base a IEEE 802.3af)

Il punto di rugiada in pressione deve essere inferiore alla temperatura ambiente e a quella del fluido di almeno 15 °C e non superare il valore di 3 °C .

Il contenuto di olio dell'aria compressa deve rimanere costante per tutta la durata.

Utilizzare esclusivamente oli omologati da AVENTICS. Per maggiori informazioni consultare il documento “Informazioni tecniche” (disponibile nel https://www.emerson.com/en-us/support).

Dimensioni in mm

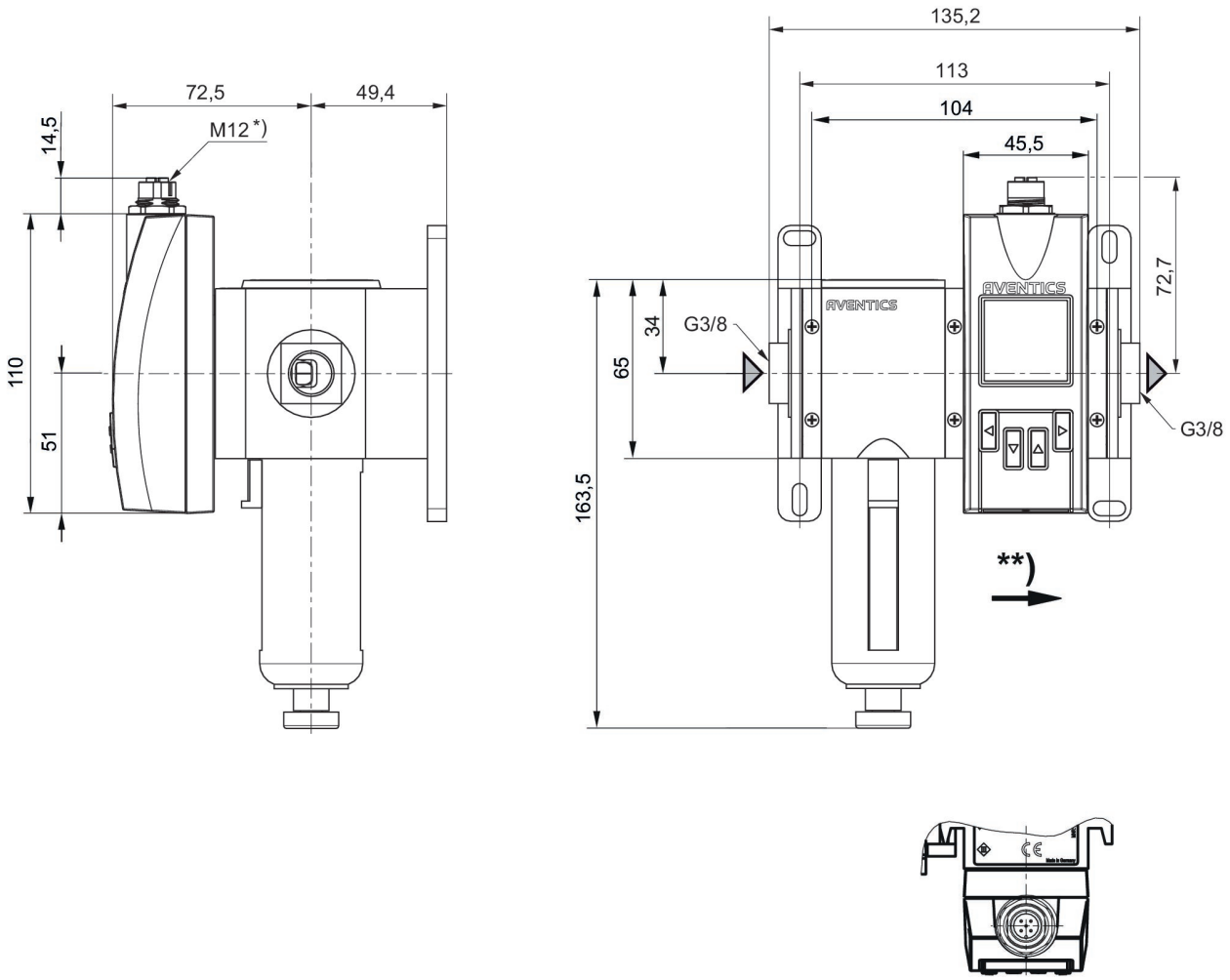

* Filettatura interna

** direzione di flusso

Occupazione pin

M12

Codifica X

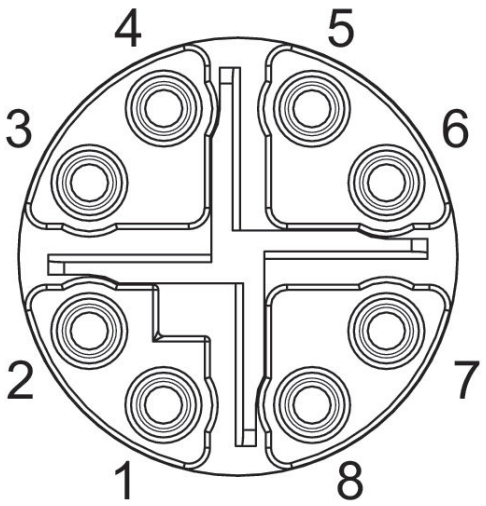

Occupazione pin

Pin	RJ45	Colore filo	Identificazione	10/100 Mbit
1	1	WH / OG	TX(+) + POE	TxData+
2	2	OG	TX(-) + POE	TxData+
3	3	WH / GN	RX(+) - POE	TxData-
4	6	GN	RX(-) - POE	TxData-
7	5	WH / BU	POE+	
8	4	BU	POE+	
5	7	WH / BN	POE-	
6	8	BN	POE-	