Flussometro serie AF2, IO-Link

R412026836

Sensori AVENTICS serie AF2

La serie AF2 AVENTICS è costituita da sensori di portata che monitorano il consumo d'aria nei sistemi pneumatici, consentendo un rapido intervento in caso di perdite.
La serie AF2 aiuta a ottimizzare il consumo di energia, evitando tempi di inattività della macchina e tagliando i costi.



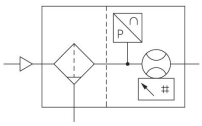

Dati tecnici

Settore	Industria
Nota	Segnale in uscita: 1 uscita analogica 4 mA ... 20 mA + 1 uscita digitale/analogica (PNP, NPN, push-pull, 4 mA ... 20 mA / commutabile)+1 uscita digitale (PNP, NPN, push-pull, commutabile), link IO V1.1 (COM3 / 230K4 Baud) Con fissaggio
grandezza	AS5
Principio di commutazione	Principio di misurazione portata: calorimetrico
Protocollo	IO-Link Analogico
Portata nominale	4326 l/min
Portata nominale Qn, min., standard	22 l/min
Portata nominale Qn max., standard	4326 l/min
Portata nominale Qn min., ampliato	4326 l/min
Caudal nominal Qn max., esteso	6490 l/min
Raccordo aria compressa	G 1
Certificati	Dichiarazione di conformità CE RoHS UL (Underwriters Laboratories)

Pressione di esercizio min.	0 bar
Pressione di esercizio max	16 bar
Temperatura ambiente min.	-20 °C
Temperatura ambiente max.	60 °C
Temperatura del fluido min.	-20 °C
Temperatura del fluido max.	60 °C
Fluido	Aria compressa Argon Azoto anidride carbonica
Grado di filtraggio	5 µm
Display	OLED
Indicazione	l/sec l/min m³/min m³/h ft³/s m³/min
Indicazione	bar psi
Unità di visualizzazione temperatura	°C °F
Attacco elettrico 2, tipo	Connettore
Conexión eléctrica 2, grandezza filettatura	M12x1
Conexión eléctrica 2, numero poli	a 5 poli
Segnale in uscita	PNP, NPN, Push-pull, 1 x IO-Link
Tensione di esercizio	17-30 V DC
Tensione di esercizio DC, min.	17 V DC
Tensione di esercizio DC, max.	30 V DC
Assorbimento di corrente max.	175 mA
Tempo di reazione	< 10 ms
A prova di corto circuito	a prova di corto circuito
Resistenza all'urto max.	30 g, 11 ms
Resistenza alle vibrazioni	1 g (10 - 2000 Hz) IEC 60068 - 2-6
Riproducibilità	± 1,5% del valore di misura
Tipo di protezione	IP65 IP67 secondo IEC 60529
Peso	2.82 kg

Materiale

Materiale corpo	Poliammide Policarbonato
Materiale guarnizioni	Gomma al fluoro
Codice	R412026836

Informazioni tecniche

Il punto di rugiada in pressione deve essere inferiore alla temperatura ambiente e a quella del fluido di almeno 15 °C e non superare il valore di 3 °C .

Il tipo di protezione viene raggiunto solo se il connettore è montato correttamente. Per informazioni più dettagliate consultare le istruzioni d'uso.

L’apparecchio è destinato ad essere montato in unità di trattamento dell'aria della serie AS o come dispositivo singolo mediante l’impiego del set per il montaggio in batteria W05.

Olio liquido o acqua devono essere separati eseguendo un prefiltraggio. Una separazione insufficiente può provocare uno spostamento di direzione.

Precisione
- campo di misurazione standard : ±3 % del valore misurato, + 0,3 % del valore finale
- Campo di misurazione esteso: ±8 % del valore misurato, + 1 % del valore finale

La IO Link Device Description (IODD) per il sensore di flusso AF2 può essere scaricata nel Media Centre.

Il punto di rugiada in pressione deve essere inferiore alla temperatura ambiente e a quella del fluido di almeno 15 °C e non superare il valore di 3 °C .

Il contenuto di olio dell'aria compressa deve rimanere costante per tutta la durata.

Utilizzare esclusivamente oli omologati da AVENTICS. Per maggiori informazioni consultare il documento “Informazioni tecniche” (disponibile nel https://www.emerson.com/en-us/support).

Dimensioni in mm

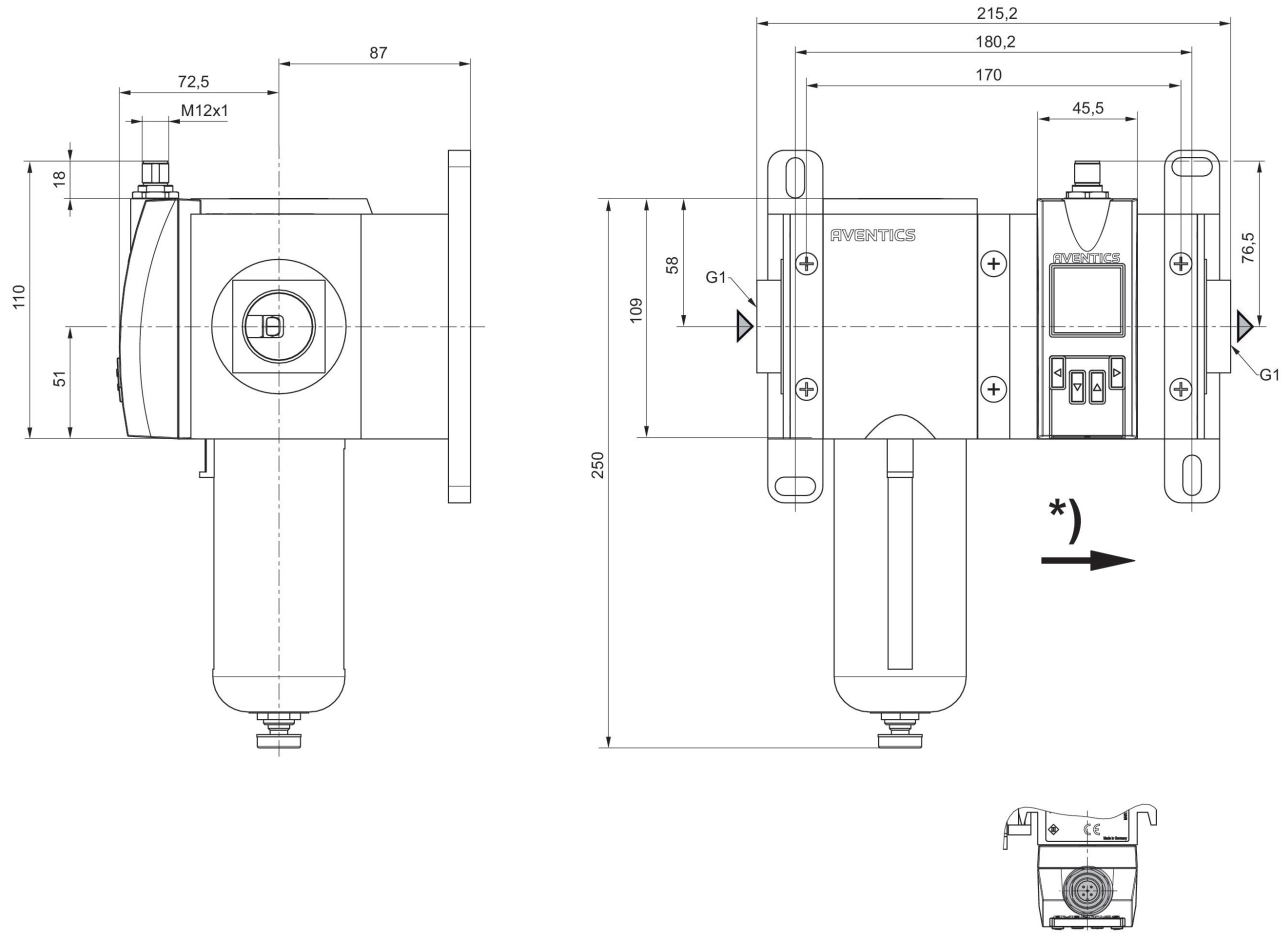

* direzione di flusso

Occupazione pin

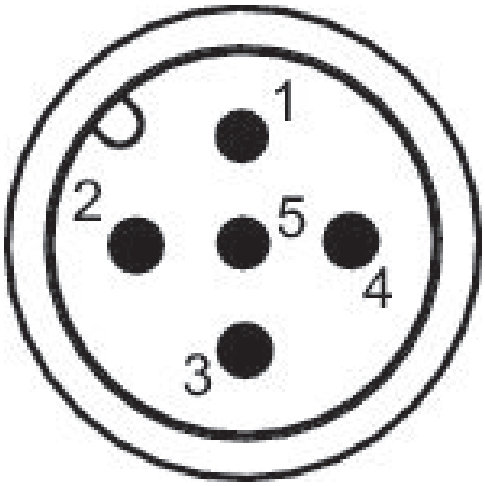

Occupazione pin

Pin	Occupazione	Colore filo
1	L+ tensione di alimen-tazione	marrone
2	QA (Uscita analogica 4 ... 20 mA)	bianco
3	m = massa	blu
4	C/Q1 (link IO / uscita di commutazione)	nero
5	Uscita analogica 4 ... 20 mA	giallo