Conector redondo con cable, Serie CON-RD

R412026800

Conectores de enchufe redondo con cable AVENTICS serie CON-RD

Los AVENTICS serie CON-RD con cable son cables con conectores de enchufe redondo de distinto tipo como M8x1, M12x1 o 7/8-16UNC, y diferentes longitudes de cable, optimizados para nuestras válvulas focalizadas con conexión M8x1 o M12x1 y sistemas eléctricos como AES y G3.

- Conector por enchufe redondo con cable conectado
- M8x1, M12x1, M23, 7/8"
- Cable Y



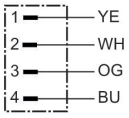

Datos técnicos

Sector	Industria
Tipo	Conector por enchufe redondo
Tensión de servicio	48 V AC/DC
Conexión eléctrica 1, tipo	Enchufe
Conexión eléctrica 1, tamaño de rosca	M12x1
Conexión eléctrica 1, número de polos	4 polos
Attacco elettrico 1, codificación	Codificado D
Salida de cable 1	recto
Salida de cable escuadra	180°
Conexión eléctrica 2, tipo	extremos de cables abiertos
Conexión eléctrica 2, número de polos	4 polos
Número de conductores	4
Blindaje	blindado
Longitud del cable L	10 m
apto para cadenas de arrastre	apto para cadenas de arrastre
Radio de flexión mín.	65 mm
Certificados	RoHS UL (Underwriters Laboratories) Declaración de conformidad CE

Conector redondo con cable, Serie CON-RD

R412026800

	Sin sustancias que afecten a la humectación de la pintura
Tipo de protección	IP65 IP67 IP68
Temperatura ambiente mín.	-30 °C
Temperatura ambiente máx.	90 °C
Protocolo	Profinet POWERLINK EtherNet/IP EtherCAT
Norma conexión eléctr.	IEC 61076-2-101
Corriente, máx.	4 A
Sección de conductor	0.324 mm²
Cable-Ø	6.5 mm
Unidad de suministro	1 Unidades

Material

Material carcasa	Poliuretano termoplástico (TPU)
Material recubrimiento de cable	Poliuretano
N° de material	R412026800

Información técnica

El tipo de protección indicado únicamente es aplicable en estado montado y comprobado.

Dimensiones en mm

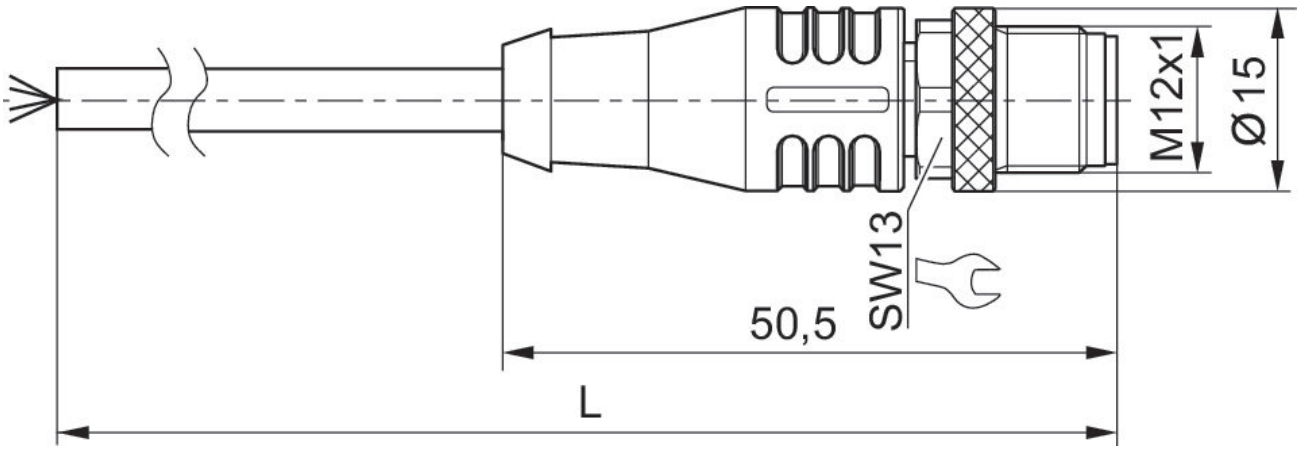

L = longitud del cable

Conector redondo con cable, Serie CON-RD

R412026800

Esquema de pines del conector

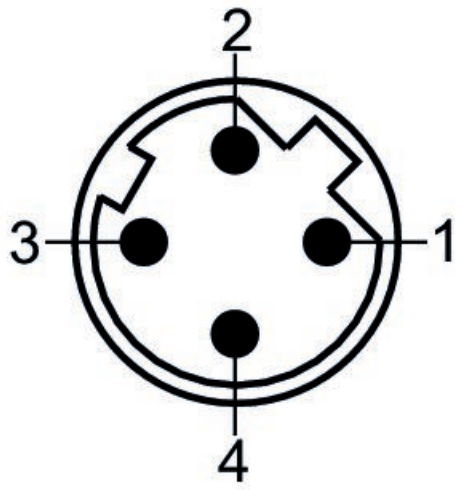

(1) YE = amarillo
(2) WH = blanco
(3) OG = naranja
(4) BU = azul