Conector de encaixe redondo com cabo, Série CON-RD

R412026800

AVENTICS série CON-RD Conectores de plugue redondos com cabo

AVENTICS série CON-RD com cabo oferece cabos com conectores de plugue redondos para vários tipos, como M8x1, M12x1 ou 7/8-16UNC e diferentes comprimentos de cabo, otimizados para nossas válvulas em foco com conexão M8x1 ou M12x1 e sistemas eletrônicos como AES e G3.

- Conector de encaixe redondo com cabo ligado
- M8x1, M12x1, M23, 7/8"
- Cabo Y



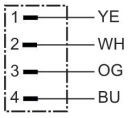

Dados técnicos

Setor	Indústria
Modelo	Conector redondo
Tensão de operação	48 V AC/DC
Conexão elétrica 1, tipo	Conector
Conexão elétrica 1, Tamanho da rosca	M12x1
Conexão elétrica 1, número de polos	De 4 pinos
Conexão elétrica 1, codificação	Código D
Saída de cabo 1	reto
Saída de cabo ângulo	180°
Conexão elétrica 2, tipo	extremidades de cabos abertas
Conexão elétrica 2, número de polos	De 4 pinos
Número de condutores	4
Blindagem	blindado
Comprimento do cabo L	10 m
próprio para correntes progressivas	próprio para correntes progressivas
Raio de flexão mín.	65 mm
Certificados	RoHS UL (Underwriters Laboratories) Declaração de conformidade CE Isento de LABS

Conector de encaixe redondo com cabo, Série CON-RD

R412026800

2026-09-18

Tipo de proteção	IP65 IP67 IP68
Temperatura ambiente mín.	-30 °C
Temperatura ambiente máx.	90 °C
Relatório	Profinet POWERLINK EtherNet/IP EtherCAT
Norma conexão elétrica	IEC 61076-2-101
Corrente, máx.	4 A
Seção transversal de fio	0.324 mm²
Cabo-Ø	6.5 mm
Unidade de fornecimento	1 Peça

Material

Material de caixa	Poliuretano termoplástico (TPU)
Material revestimento de cabo	Poliuretano
N° de material	R412026800

Informações técnicas

O tipo de proteção indicado é válido exclusivamente no estado montado e verificado.

Dimensões em mm

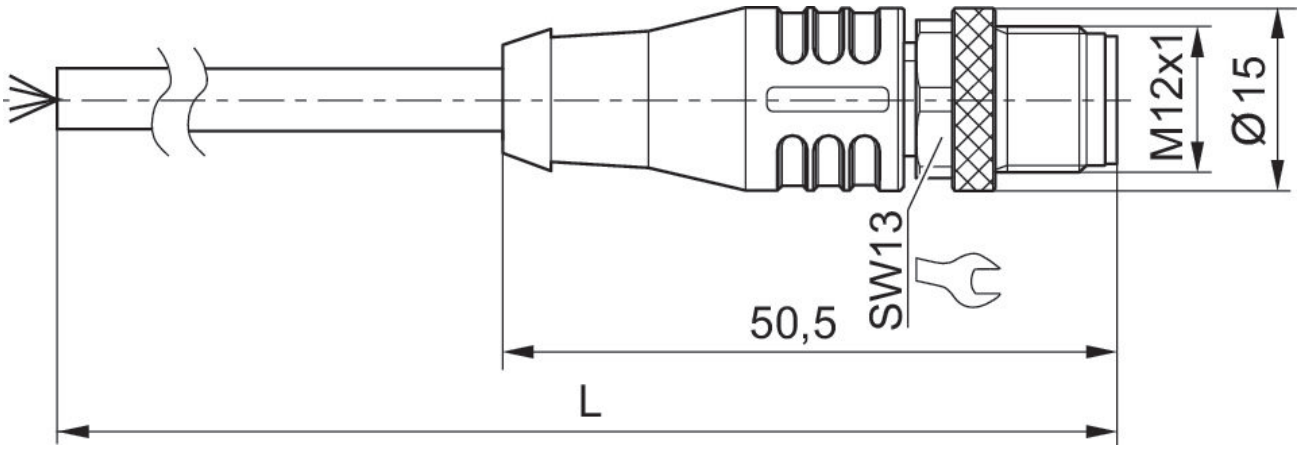

L = comprimento do cabo

Esquema de polos conector

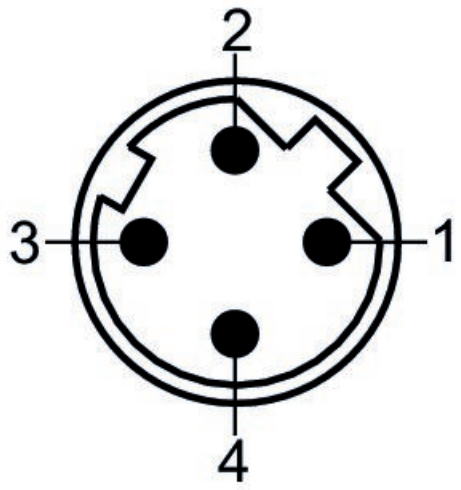

(1) YE = Amarelo
(2) WH = Branco
(3) OG = Laranja
(4) BU = Azul