Connettori circolari con cavo, Serie CON-RD

R412026800

Connettori circolari con cavo AVENTICS serie CON-RD

La serie CON-RD AVENTICS con cavo è dotata di cavi con connettori circolari per vari tipi come M8x1, M12x1 o 7/8-16UNC e diverse lunghezze di cavo, ottimizzati per le nostre valvole specifiche con connessione M8x1 o M12x1 e sistemi elettronici quali AES e G3.

- Connettore circolare con cavo collegato
- M8x1, M12x1, M23, 7/8"
- Cavo Y



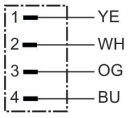

Dati tecnici

Settore	Industria
Tipo	Connettore circolare ad innesto
Tensione di esercizio	48 V AC/DC
Attacco elettrico 1, tipo	Connettore
Conexión eléctrica 1, grandezza filettatura	M12x1
Attacco elettrico 1, numero poli	4 poli
Attacco elettrico 1, codifica	Con codifica D
Uscita del cavo 1	diritto
Uscita del cavo angolare	180°
Attacco elettrico 2, tipo	estremità cavo aperte
Conexión eléctrica 2, numero poli	4 poli
Numero di conduttori	4
Schermatura	schermato
Lunghezza cavo L	10 m
adatto alla catena portacavi	adatto alla catena portacavi
Raggio di curvatura min.	65 mm
Certificati	RoHS UL (Underwriters Laboratories) Dichiarazione di conformità CE

Connettori circolari con cavo, Serie CON-RD

R412026800

	Privo di sostanze che contaminano la bagnatura della vernice
Tipo di protezione	IP65 IP67 IP68
Temperatura ambiente min.	-30 °C
Temperatura ambiente max.	90 °C
Protocollo	Profinet POWERLINK EtherNet/IP EtherCAT
Connessione elettrica a norma	IEC 61076-2-101
Corrente, max.	4 A
Sezione del conduttore	0.324 mm²
Cavo-Ø	6.5 mm
Unità di fornitura	1 Pezzo

Materiale

Materiale corpo	Poliuretano termoplastico (TPU)
Materiale guaina cavo	Poliuretano
Codice	R412026800

Informazioni tecniche

Il tipo di protezione indicato è valido esclusivamente allo stato montato e collaudato.

Dimensioni in mm

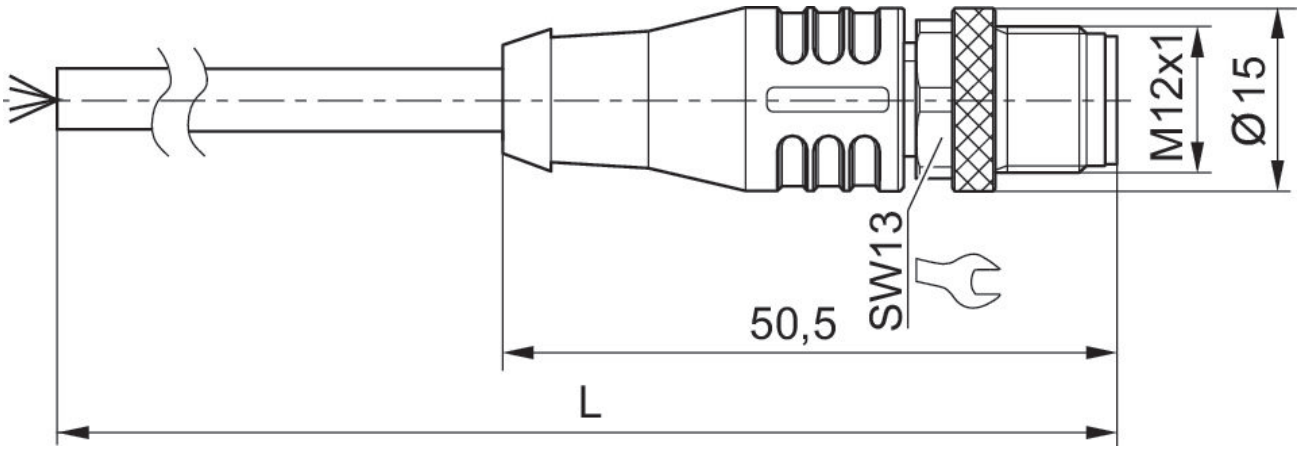

L = lunghezza cavo

Connettori circolari con cavo, Serie CON-RD

R412026800

Schema dei poli connettore

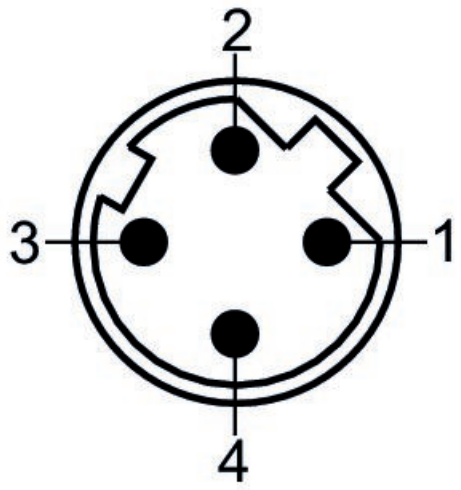

(1) YE = giallo
(2) WH = bianco
(3) OG = arancione
(4) BU = blu