Connecteur rond avec câble, Série CON-RD

R412026800

Connecteurs ronds avec câble AVENTICS série CON-RD

La série CON-RD d'AVENTICS avec câble propose des câbles avec connecteurs ronds pour différents types tels que M8x1, M12x1 ou 7/8-16UNC et différentes longueurs de câble, optimisés pour nos vannes avec raccordement M8x1 ou M12x1 et des systèmes électroniques comme AES et G3 .

- Connecteur rond avec câble raccordé
- M8x1, M12x1, M23, 7/8"
- Câble en Y



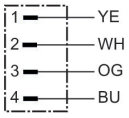

Données techniques

Secteur	Industrie
Type de construction	Connecteur rond
Tension de service des équipements	48 V AC/DC
Raccordement électrique 1, type	Connecteur
Raccordement électrique 1, taille du filetage	M12x1
Raccordement électrique 1, nombre de pôles	À 4 pôles
Raccordement électrique 1, codage	Codage D
Sortie de câble 1	Droit
Sortie de câble équerre	180°
Raccordement électrique 2, type	Extrémités de câble ouvertes
Raccordement électrique 2, nombre de pôles	À 4 pôles
Nombre de conducteurs	4
Blindage	Blindé
Longueur câble L	10 m
Adapté à l'utilisation dans une goulotte de câbles	Adapté à l'utilisation dans une goulotte de câbles
Rayon de courbure min.	65 mm
Certificats	RoHS UL (Underwriters Laboratories) Déclaration de conformité CE

Connecteur rond avec câble, Série CON-RD

R412026800

	Sans LABS
Indice de protection	IP65 IP67 IP68
Température ambiante min.	-30 °C
Température ambiante max.	90 °C
Protocole	Profinet POWERLINK EtherNet/IP EtherCAT
Raccord électrique normé	IEC 61076-2-101
Courant max.	4 A
Section du conducteur	0.324 mm²
Câble-Ø	6.5 mm
Unité de livraison	1 Pcs.

Matériau

Matériau boîtiers	Polyuréthane thermoplastique (TPU)
Matériau gaine de câble	Polyuréthane (PUR)
Référence	R412026800

Informations techniques

L'indice de protection indiqué s'applique uniquement à un état monté et vérifié.

Dimensions en mm

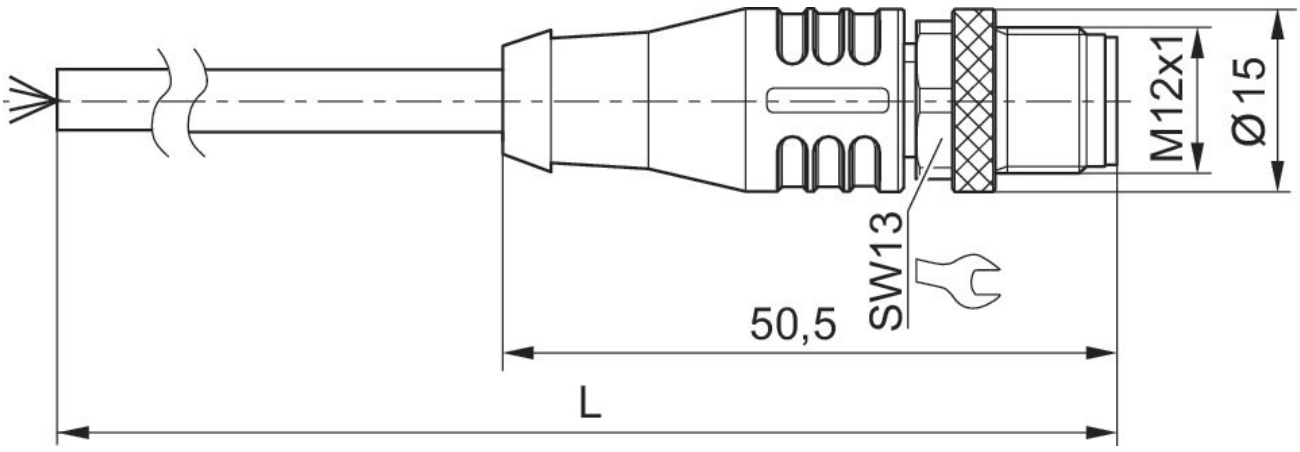

L = longueur câble

Connecteur rond avec câble, Série CON-RD

R412026800

Affectation des broches du connecteur

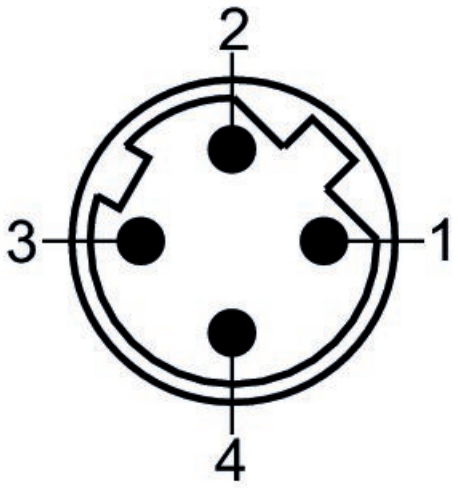

(1) YE = jaune
(2) WH = blanc
(3) OG = orange
(4) BU = bleu