Conector redondo con cable, Serie CON-RD

R412026799

Conectores de enchufe redondo con cable AVENTICS serie CON-RD

Los AVENTICS serie CON-RD con cable son cables con conectores de enchufe redondo de distinto tipo como M8x1, M12x1 o 7/8-16UNC, y diferentes longitudes de cable, optimizados para nuestras válvulas focalizadas con conexión M8x1 o M12x1 y sistemas eléctricos como AES y G3.

- Conector por enchufe redondo con cable conectado
- M8x1, M12x1, M23, 7/8"
- Cable Y



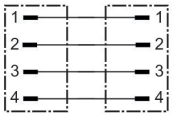

Datos técnicos

Sector	Industria
Tipo	Conector por enchufe redondo
Tensión de servicio	48 V AC/DC
Conexión eléctrica 1, tipo	Enchufe
Conexión eléctrica 1, tamaño de rosca	M12x1
Conexión eléctrica 1, número de polos	4 polos
Attacco elettrico 1, codificación	Codificado D
Salida de cable 1	acodado
Salida de cable escuadra	90°
Conexión eléctrica 2, tipo	Enchufe
Conexión eléctrica 2, tamaño de rosca	M12x1
Conexión eléctrica 2, número de polos	4 polos
Attacco elettrico 2, codificación	Codificado D
Salida de cable 2	recto
Número de conductores	4
Blindaje	blindado
Longitud del cable L	5 m
apto para cadenas de arrastre	apto para cadenas de arrastre
Radio de flexión mín.	52 mm

Conector redondo con cable, Serie CON-RD

R412026799

Certificados	RoHS UL (Underwriters Laboratories) Declaración de conformidad CE Sin sustancias que afecten a la humectación de la pintura
Tipo de protección	IP65 IP67 IP68
Temperatura ambiente mín.	-30 °C
Temperatura ambiente máx.	90 °C
Protocolo	Profinet POWERLINK EtherNet/IP EtherCAT
Norma conexión eléctr.	IEC 61076-2-101
Corriente, máx.	4 A
Sección de conductor	0.324 mm²
Cable-Ø	6.5 mm

Material

Material carcasa	Poliuretano termoplástico (TPU)
Material recubrimiento de cable	Poliuretano
N° de material	R412026799

Información técnica

El tipo de protección indicado únicamente es aplicable en estado montado y comprobado.

Conector redondo con cable, Serie CON-RD

R412026799

Dimensiones en mm

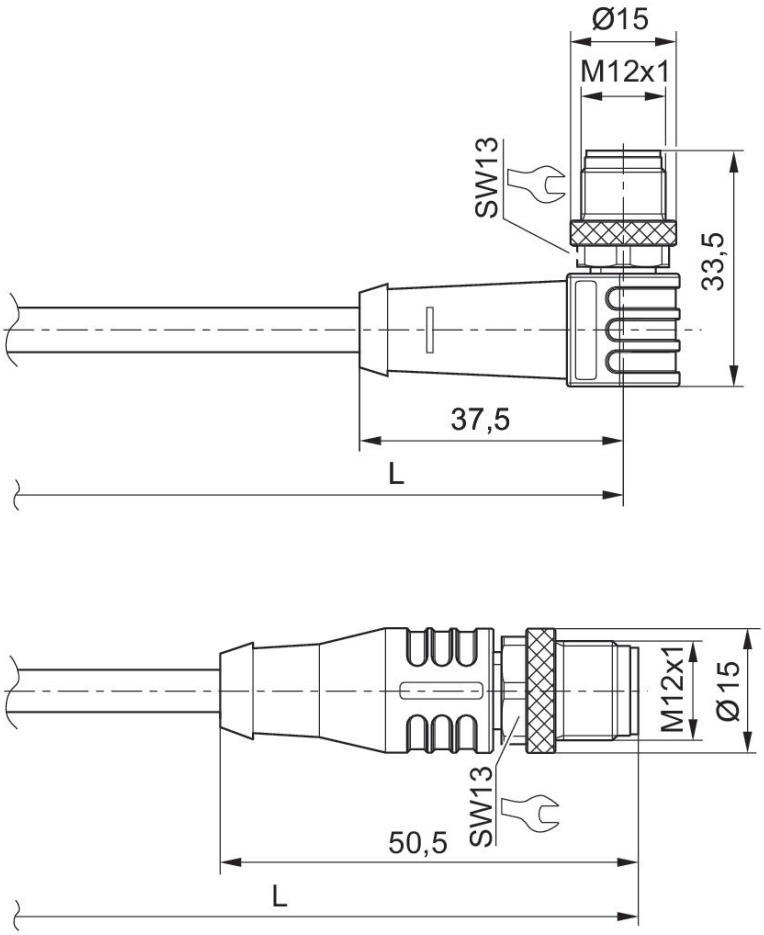

L = longitud del cable

Esquema de pines del conector

