Conector de encaixe redondo com cabo, Série CON-RD

R412026799

AVENTICS série CON-RD Conectores de plugue redondos com cabo

AVENTICS série CON-RD com cabo oferece cabos com conectores de plugue redondos para vários tipos, como M8x1, M12x1 ou 7/8-16UNC e diferentes comprimentos de cabo, otimizados para nossas válvulas em foco com conexão M8x1 ou M12x1 e sistemas eletrônicos como AES e G3.

- Conector de encaixe redondo com cabo ligado
- M8x1, M12x1, M23, 7/8"
- Cabo Y



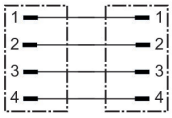

Dados técnicos

Setor	Indústria
Modelo	Conector redondo
Tensão de operação	48 V AC/DC
Conexão elétrica 1, tipo	Conector
Conexão elétrica 1, Tamanho da rosca	M12x1
Conexão elétrica 1, número de polos	De 4 pinos
Conexão elétrica 1, codificação	Código D
Saída de cabo 1	angular
Saída de cabo ângulo	90°
Conexão elétrica 2, tipo	Conector
Conexão elétrica 2, Tamanho da rosca	M12x1
Conexão elétrica 2, número de polos	De 4 pinos
Conexão elétrica 2, codificação	Código D
Saída de cabo 2	reto
Número de condutores	4
Blindagem	blindado
Comprimento do cabo L	5 m
próprio para correntes progressivas	próprio para correntes progressivas
Raio de flexão mín.	52 mm

Conector de encaixe redondo com cabo, Série CON-RD

R412026799

Certificados	RoHS UL (Underwriters Laboratories) Declaração de conformidade CE Isento de LABS
Tipo de proteção	IP65 IP67 IP68
Temperatura ambiente mín.	-30 °C
Temperatura ambiente máx.	90 °C
Relatório	Profinet POWERLINK EtherNet/IP EtherCAT
Norma conexão elétrica	IEC 61076-2-101
Corrente, máx.	4 A
Seção transversal de fio	0.324 mm²
Cabo-Ø	6.5 mm

Material

Material de caixa	Poliuretano termoplástico (TPU)
Material revestimento de cabo	Poliuretano
N° de material	R412026799

Informações técnicas

O tipo de proteção indicado é válido exclusivamente no estado montado e verificado.

Conector de encaixe redondo com cabo, Série CON-RD

R412026799

Dimensões em mm

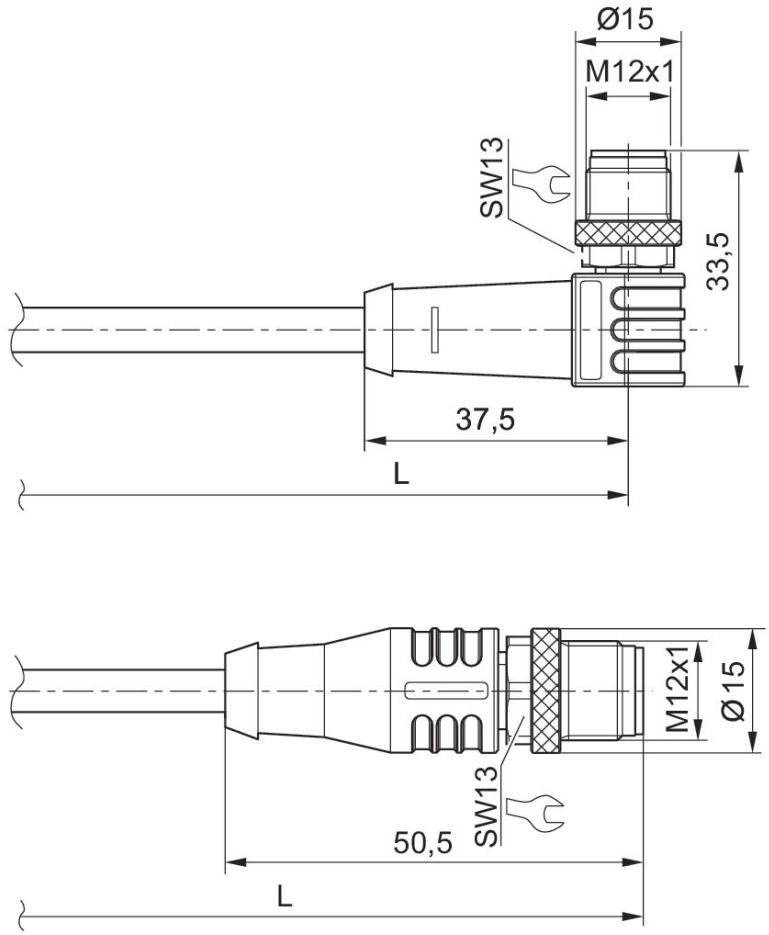

L = comprimento do cabo

Esquema de polos conector

