Fissaggio sensore, Serie CB1

2023-11-02

R412025667

Fissaggi sensori AVENTICS

Fissaggi sensori AVENTICS sono progettati specificatamente per il montaggio di sensori AVENTICS su diversi cilindri.Montaggio di sensori su diverse serie di cilindri



Dati tecnici

Settore	Industria
Per serie	RPC
Cilindro-Ø min.	50 mm
Cilindro-Ø max.	50 mm
Peso	0.013 kg

Materiale

Materiale corpo	Poliossimetilene Alluminio
Codice	R412025667

Fissaggio sensore, Serie CB1

2023-11-02

R412025667

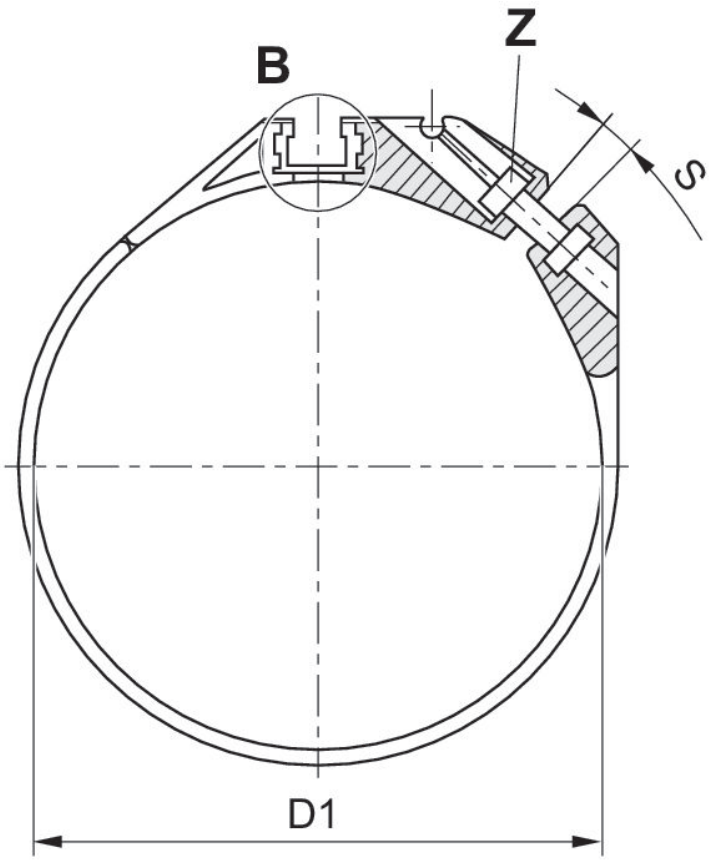

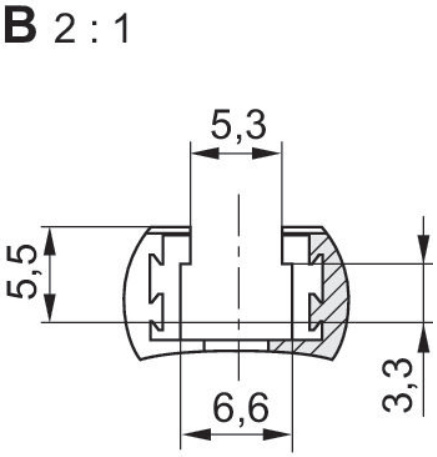

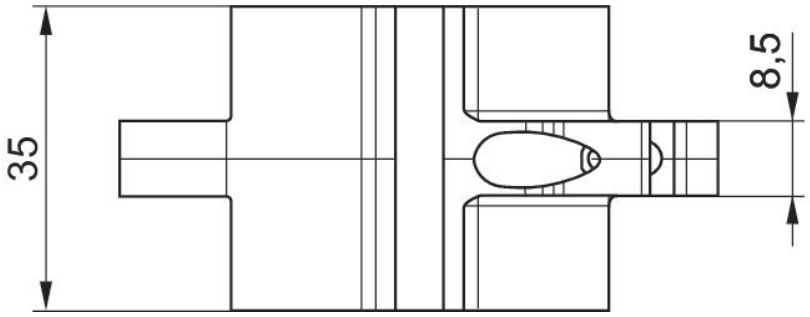

Codice	D1	S	Z
R412025665	34	35	ISO 4762 - M3 x 10 A2
R412025666	42	43	ISO 4762 - M3 x 12 A2
R412025667	52,9	54	ISO 4762 - M3 x 12 A2
R412025668	65	66	ISO 4762 - M3 x 12 A2

S = larghezza di espansione max. consigliata [mm]