Sensorbefestigung, Serie CB1

R412025665

Allgemeine Serieninformationen
AVENTICS Sensorbefestigungen

- Die AVENTICS Sensorbefestigungen sind speziell für die Montage von AVENTICS Sensoren an verschiedenen Zylindern konzipiert.



Technische Daten

Branche	Industrie
Für Serie	RPC
Zylinder-Ø min.	32 mm
Zylinder-Ø max.	32 mm
Gewicht	0.01 kg

Werkstoff

Werkstoff Gehäuse	Polyoxymethylen Aluminium
Materialnummer	R412025665

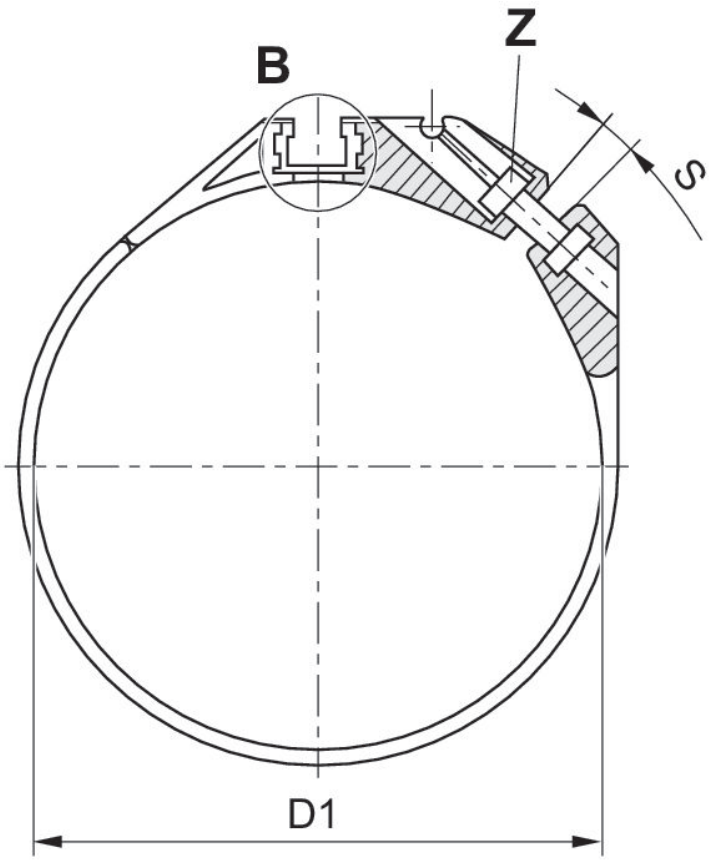

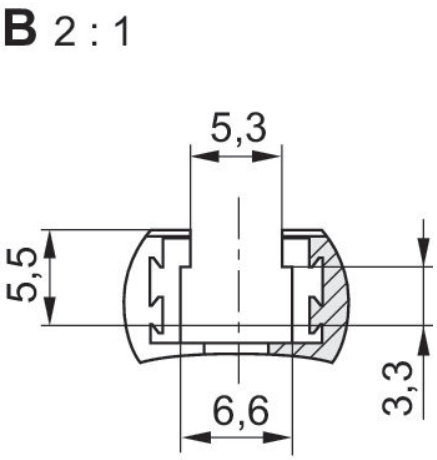

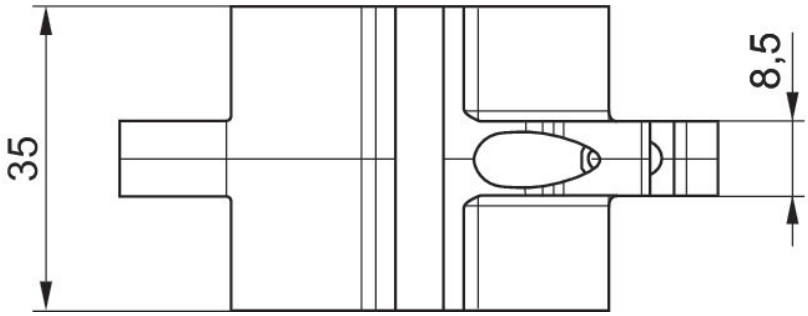

Material-nummer	D1	S	Z
R412025665	34	35	ISO 4762 - M3 x 10 A2
R412025666	42	43	ISO 4762 - M3 x 12 A2
R412025667	52,9	54	ISO 4762 - M3 x 12 A2
R412025668	65	66	ISO 4762 - M3 x 12 A2

S = empfohlene max. Spreizungsweite [mm]