Soporte MP6, Serie CM1

R412025638

Soporte

2024-06-18

Tenón trasero AVENTICS



Datos técnicos

Sector	Industria
Versión	Con cojinete de articulación esférico Versión resistente a la corrosión
Normalización	ISO 15552
Diámetro de émbolo	80 mm
Peso	0.5 kg

Material

Material	Aluminio (forjado y anodizado)
Material de los tornillos	Acero inoxidable
Material cojinete	Acero inoxidable
Material del cojinete del anillo interior	Acero inoxidable
Material del cojinete del anillo exterior	Acero inoxidable con capa de PTFE
N° de material	R412025638

Soporte MP6, Serie CM1

R412025638

Soporte

2024-06-18

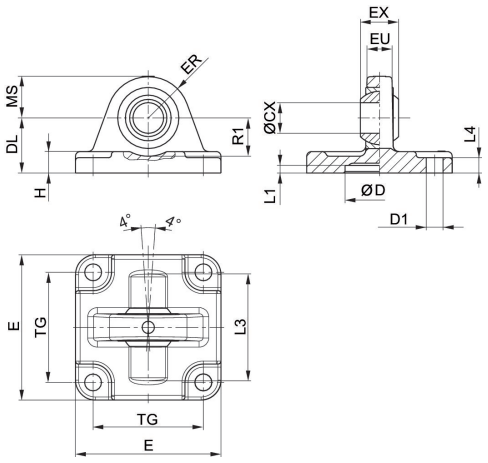

Volumen de suministro: soporte, tornillos de fijación incl.

N° de material	Ø del émbolo	ØCX H7	ØD H11	ØD1 H13	DL ±0,2	E	EX –0,1	ER	EU
2798060320	32	10	30	6,6	22	46	14	17	12,5
2798060400	40	12	35	6,6	25	52	16	20	12
2798060500	50	12	40	9	25	62	16	22	14
R412025637	50	16	40	9	27	64	21	22	14
2798060630	63	16	45	9	32	74	21	25	15
2798060800	80	16	45	11	36	94	21	30	17
R412025638	80	20	45	11	36	94	25	30	17
2798061000	100	20	55	11	41	114	25	32	20
R412025572	125	30	60	13.5	50	138	37	-	25

N° de material	Ø del émbolo	H	L1 mín.	L3	L4	MS -0,5	R1 mín.	TG
2798060320	32	6.5	4.5	–	5,5	15,5	16,5	32,5
2798060400	40	8	4.5	–	5,5	18	19,5	38
2798060500	50	9	5	46,5	6,5	24	18,5	46,5
R412025637	50	9	4.5	48	6.5	21	19	46,5
2798060630	63	11	4,5	–	6,5	23	25,5	56,5
2798060800	80	12	4,5	–	10	30	26	72
R412025638	80	12	4.5	70	10	28	24	72
2798061000	100	15	4,5	–	10	30	31	89
R412025572	125	-	7	-	10	40	32	110 ±0,3