Controsupporto MP6, Serie CM1

R412025637

Controsupporo AVENTICS



Dati tecnici

Settore	Industria
Versione	Con cuscinetto sferico oscillante Esecuzione resistente alla corrosione
Normalizzazione	ISO 15552
Diametro pistone	50 mm
Peso	0.2 kg

Materiale

Materiale	Alluminio (fucinato e anodizzato)
Materiale viti	Acciaio inox
Materiale cuscinetto	Acciaio inox
Materiale cuscinetto anello interno	Acciaio inox
Materiale cuscinetto anello esterno	Acciaio inox con strato in PTFE
Codice	R412025637

Controsupporto MP6, Serie CM1

R412025637

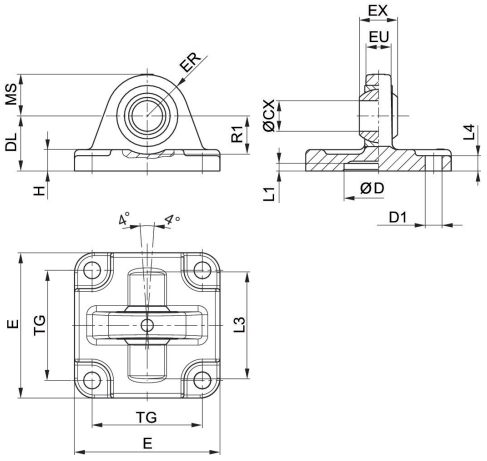

Fornitura: controsupporto incl. viti di fissaggio

Codice	Ø pistone	ØCX H7	ØD H11	ØD1 H13	DL ±0,2	E	EX –0,1	ER	EU
2798060320	32	10	30	6,6	22	46	14	17	12,5
2798060400	40	12	35	6,6	25	52	16	20	12
2798060500	50	12	40	9	25	62	16	22	14
R412025637	50	16	40	9	27	64	21	22	14
2798060630	63	16	45	9	32	74	21	25	15
2798060800	80	16	45	11	36	94	21	30	17
R412025638	80	20	45	11	36	94	25	30	17
2798061000	100	20	55	11	41	114	25	32	20
R412025572	125	30	60	13.5	50	138	37	-	25

Codice	Ø pistone	H	L1 min.	L3	L4	MS -0,5	R1 min.	TG
2798060320	32	6.5	4.5	–	5,5	15,5	16,5	32,5
2798060400	40	8	4.5	–	5,5	18	19,5	38
2798060500	50	9	5	46,5	6,5	24	18,5	46,5
R412025637	50	9	4.5	48	6.5	21	19	46,5
2798060630	63	11	4,5	–	6,5	23	25,5	56,5
2798060800	80	12	4,5	–	10	30	26	72
R412025638	80	12	4.5	70	10	28	24	72
2798061000	100	15	4,5	–	10	30	31	89
R412025572	125	-	7	-	10	40	32	110 ±0,3