Tenon arrière MP6, Série CM1

R412025637

Tenons arrière AVENTICS



Données techniques

Secteur	Industrie
Version	Avec tenon à rotule
Normalisation	ISO 15552
Diamètre de piston	50 mm
Ø tenon à rotule	16 mm
Poids	0.2 kg

Matériau

Matériau boîtiers	Aluminium (battu et anodisé)
Matériau vis	Acier inoxydable
Matériau palier	Acier inoxydable
Matériau palier bague intérieure	Acier inoxydable
Matériau palier bague extérieure	Acier inoxydable avec couche PTFE
Référence	R412025637

Tenon arrière MP6, Série CM1

R412025637

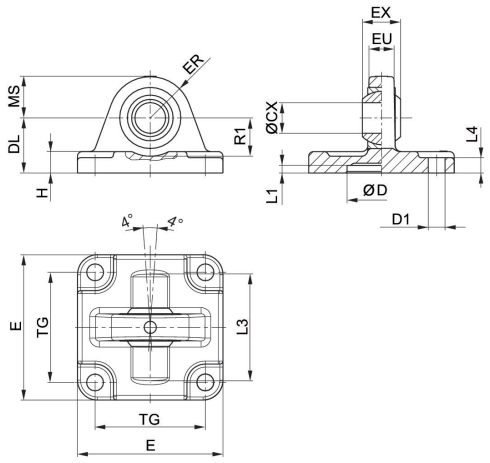

Fourniture : chape arrière y compris vis de fixation

Référence	Ø du piston	ØCX H7	ØD H11	ØD1 H13	DL ±0,2	E	EX –0,1	ER	EU
2798060320	32	10	30	6,6	22	46	14	17	12,5
2798060400	40	12	35	6,6	25	52	16	20	12
2798060500	50	12	40	9	25	62	16	22	14
R412025637	50	16	40	9	27	64	21	22	14
2798060630	63	16	45	9	32	74	21	25	15
2798060800	80	16	45	11	36	94	21	30	17
R412025638	80	20	45	11	36	94	25	30	17
2798061000	100	20	55	11	41	114	25	32	20
R412025572	125	30	60	13.5	50	138	37	-	25

Référence	Ø du piston	H	L1 min.	L3	L4	MS -0,5	R1 min.	TG
2798060320	32	6.5	4.5	–	5,5	15,5	16,5	32,5
2798060400	40	8	4.5	–	5,5	18	19,5	38
2798060500	50	9	5	46,5	6,5	24	18,5	46,5
R412025637	50	9	4.5	48	6.5	21	19	46,5
2798060630	63	11	4,5	–	6,5	23	25,5	56,5
2798060800	80	12	4,5	–	10	30	26	72
R412025638	80	12	4.5	70	10	28	24	72
2798061000	100	15	4,5	–	10	30	31	89
R412025572	125	-	7	-	10	40	32	110 ±0,3