Gegenlager MP6, Serie CM1

R412025637

AVENTICS Gegenlager



Technische Daten

Branche	Industrie
Version	mit sphärischem Gelenklager Korrosionsbeständige Ausführung
Normierung	ISO 15552
geeigneter Kolbendurchmesser	50 mm
Gewicht	0.2 kg

Werkstoff

Werkstoff	Aluminium (geschmiedet und eloxiert)
Werkstoff Schrauben	Nichtrostender Stahl
Werkstoff Lager	Nichtrostender Stahl
Werkstoff Lager Innenring	Edelstahl
Werkstoff Lager Außenring	Edelstahl mit PTFE-Schicht
Materialnummer	R412025637

Gegenlager MP6, Serie CM1

R412025637

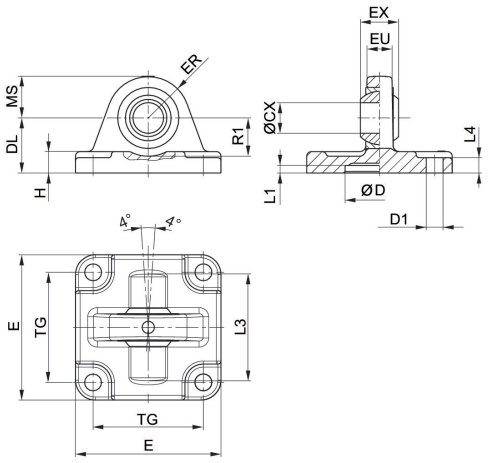

Lieferumfang: Gegenlager inkl. Befestigungsschrauben

Material-nummer	Kolben-Ø	ØCX H7	ØD H11	ØD1 H13	DL ±0,2	E	EX –0,1	ER	EU
2798060320	32	10	30	6,6	22	46	14	17	12,5
2798060400	40	12	35	6,6	25	52	16	20	12
2798060500	50	12	40	9	25	62	16	22	14
R412025637	50	16	40	9	27	64	21	22	14
2798060630	63	16	45	9	32	74	21	25	15
2798060800	80	16	45	11	36	94	21	30	17
R412025638	80	20	45	11	36	94	25	30	17
2798061000	100	20	55	11	41	114	25	32	20
R412025572	125	30	60	13.5	50	138	37	-	25

Material-nummer	Kolben-Ø	H	L1 min.	L3	L4	MS -0,5	R1 min.	TG
2798060320	32	6.5	4.5	–	5,5	15,5	16,5	32,5
2798060400	40	8	4.5	–	5,5	18	19,5	38
2798060500	50	9	5	46,5	6,5	24	18,5	46,5
R412025637	50	9	4.5	48	6.5	21	19	46,5
2798060630	63	11	4,5	–	6,5	23	25,5	56,5
2798060800	80	12	4,5	–	10	30	26	72
R412025638	80	12	4.5	70	10	28	24	72
2798061000	100	15	4,5	–	10	30	31	89
R412025572	125	-	7	-	10	40	32	110 ±0,3